ホーローシステムキッチン 御見積書

御名前　東京-足立SR SK4　様

業者　様

商品名　Treasia トレーシア

作成日　2024年4月1日
ﾌﾟﾗﾝ番号　1444N-2404-0008T
現場番号　C3390438

タカラスタンダード株式会社
◆東京東営業所
東京都足立区西加平2丁目7番12号
TEL 03-3860-0295 / FAX 03-3860-0296

◆足立ショールーム
TEL 03-3860-0297 / FAX 03-3860-0298

商品
御見積金額　¥1,466,100　（ 税込 ¥1,612,710 ）

（　）内の価格は税込価格＜税率10%＞を表示しています。

《参考》別途 商品組付費　¥207,000　（税込 ¥227,700）

※　商品御見積金額には商品組付費は含まれておりません。
※　商品組付費には配送・搬入・商品組付等の費用を含んでいます。
※　商品組付費は現場の状況により変動する事があります。
又、給水・給湯・ガス・ダクト・電気等の接続工事は含まれておりません。

担当営業	担当ｱﾄﾞﾊﾞｲｻﾞｰ	ﾌﾟﾗﾝ作成者
	五ヶ山	五ヶ山

◆ 御見積仕様

《キッチン》

奥行	奥行65cm
キッチン本体サイズ	ﾏﾙﾁ収納対面ﾌﾟﾗﾝI型造作壁対応ﾀｲﾌﾟ
	240cm
天板高さ	85cm
扉カラー	ﾎﾜｲﾄｱｯｼｭ・ｼﾙﾊﾞｰ
キッチンパネル	なし
引手タイプ	レール引手タイプ
ワークトップ材質	アクリル人造大理石
カラー	ソリッドホワイト
水栓	ハンドシャワー水栓
食器洗い乾燥機	シンク下設置間口45cmタイプ
加熱機器	60cmホーロートップガスコンロ
レンジ機器	なし
ガス種	13A

《周辺収納》

周辺扉カラー	ﾎﾜｲﾄｱｯｼｭ・ｼﾙﾊﾞｰ
キッチンパネル	なし
周辺引手タイプ	レール引手タイプ
カウンター材質	メラミン
カラー	スモーキーエルム

◆ 備考

◆ 御確認事項

No.*

御名前 東京-足立SR SK4 様

現場番号	C3390438	プラン番号	1444N-2404-0008T	作成日	2024/4/1

御見積明細 キッチン

NO	商品名	仕様	品番	数量	単価	金額
1	人造大理石ワークトップ	家事らくｼﾝｸ(ﾎﾜｲﾄ)	AOIﾄ240 TALD	1	186,500	186,500
2	シンクキャビネット	スライド・シンク下食洗、うちにもホーロートレイ	F-RRXR105UL5(VZWVF	1	118,500	118,500
3	食器洗い乾燥機	引出し式（シルバー色）	EW-45R2SMT	1	111,000	111,000
4	食器洗い乾燥機用前面パネル	扉同色	P-DWM45VL5(ZWV)-1	1	16,500	16,500
5	調理台キャビネット	足元スライド（3段引出し）・たっぷりホーローキャビネット	F-TFVR060 -5(VZWVF	1	101,000	101,000
6	コンロ用キャビネット	足元スライド・たっぷりホーローキャビネット、ミキリ対応	F-KTVR075JR5(VZWVF	1	104,500	104,500
7	水栓	エコタイプハンドシャワー水栓	KM5021TTKE	1	36,500	36,500
8	ガス加熱機器(ﾎｰﾛｰﾄｯﾌﾟ)	片面焼き、シルバー	TN36V-60 1213	1	49,500	49,500
9	バックパネル	対面用、扉同色	P-BB181 (ZW)-2	1	19,000	19,000
	バックパネル下地	ﾏﾙﾁ収納対面用	TMB-BOX 75-5	2	7,000	14,000
10	収納ユニット	ﾏﾙﾁ収納対面用	TMC-S 150	1	37,000	37,000
11	カウンター下パネル	ﾏﾙﾁ収納対面用、扉同色	TMB-PCS150(ZW)	1	12,500	12,500
12	マルチ収納対面用カウンター	ﾒﾗﾐﾝ、ｽﾓｰｷｰｴﾙﾑ	C-ﾁB150Z (P)	1	48,000	48,000
	【ベースキャビネット小計】			14		854,500
13	レンジフード(本体)	シロッコファン、シルバー	VRAT-902ADL(V)	1	76,000	76,000
	ﾚﾝｼﾞﾌｰﾄﾞ前面ﾊﾟﾈﾙ(梁欠き対応用)	シルバー色	VZP-90-455(V)	1	5,500	5,500
14	レンジフード別売部品	エンドパネル、シルバー	VEP-455(V)	1	4,500	4,500
15	エンドパネル	ﾏﾙﾁ収納対面用	EP-TMB-85L(ZWV)-1	1	36,000	36,000
16	エンドパネル	ﾏﾙﾁ収納対面用（耐力壁側）、ホワイト	EP-TMBZ (TW)	1	3,500	3,500
17	前台輪カバー		P-DC105 -5(W)	1	4,000	4,000
18	前台輪カバー		P-DC073 -5(W)	1	3,500	3,500
19	前台輪カバー		P-DC060 -5(W)	1	3,500	3,500
20	米ビツ	容量11kg用	ｺﾒﾋﾞﾂ-H	1	3,000	3,000
21	まな板	家事らくシンク用	ﾏﾅｲﾀVAE	1	8,500	8,500
22	まな板立て	家事らくシンク用	ﾏﾅｲﾀﾀﾃVAE	1	2,500	2,500
23	水切り	家事らくシンク用	ﾐｽﾞｷﾘVAE	1	9,000	9,000
24	水切りネット	家事らくシンク用	ﾐｽﾞｷﾘﾈｯﾄVAE	1	4,500	4,500
25	水切りプレート	家事らくシンク用	ﾐｽﾞｷﾘﾌﾟﾚｰﾄVAE	1	6,000	6,000
26	どこでもラック	フキン掛け(上面取付タイプ)	MGSK ｳｴﾌｷﾝｶｹ (W	1	2,500	2,500
27	間仕切り名人	Tタイプ、間口45･60cm用	MGﾏｼﾞｷﾘP TL 1	2	3,900	7,800
28	間仕切り名人	Tタイプ、間口45･60cm用	MGﾏｼﾞｷﾘP TT 1	1	3,900	3,900

御名前 東京-足立SR SK4 様

現場番号	C3390438	プラン番号	1444N-2404-0008T	作成日	2024/4/1

御見積明細 キッチン

NO	商品名	仕様	品番	数量	単価	金額
29	スライドサブケース	調理キャビネット用	ｽﾗｲﾄﾞｻﾌﾞｹｰｽ	1	2,000	2,000
30	かくせるホーローボックス	間口73cm用	ﾄﾋﾞﾗｳﾗHS- 73N	1	7,000	7,000
31	水切りトレイ		ﾐｽﾞｷﾘﾄﾚｲ	1	4,500	4,500
32	スパイストレイ		ｽﾊﾟｲｽﾄﾚｲ	1	3,000	3,000
33	コンセント	マルチ収納対面用	TMBｺﾝｾﾝﾄﾎﾞｯｸｽ	1	3,500	3,500
34	施工部材		ｼﾘｺﾝ(ｱｲﾎﾞﾘｰ)	1	1,000	1,000
35	施工部材		ｼﾘｺﾝ(ｸﾘｱ2)	1	1,000	1,000
36	施工部材		ｼﾘｺﾝ(ﾎﾜｲﾄ2)	1	1,000	1,000
	キッチン合計			40		¥1,061,700

御見積明細 周辺収納

NO	商品名	仕様	品番	数量	単価	金額
37	ウォールキャビネット	周辺用吊戸、耐震ﾗｯﾁ付	W-S L090 -P(VZWVF-D	1	38,000	38,000
38	ウォールキャビネット	周辺用吊戸、耐震ﾗｯﾁ付	W-S L075 -P(VZWVF-D	1	35,500	35,500
39	トールユニット上台	奥行45cm、開き扉タイプ、H2350・H2150用、シルバー、耐震ﾗｯﾁ付	O-UDAL090 -PGV)V -D	1	51,500	51,500
40	トールユニット下台	奥行45cm、3段引出しタイプ、台輪ホワイト	O-DFSL090 -5(VZWVFW	1	96,000	96,000
41	カウンターユニット用カウンター	奥行45cm、ﾒﾗﾐﾝ、ｽﾓｰｷｰｴﾙﾑ	C-ﾁP075NU (P)-1	1	23,000	23,000
42	家電収納ユニットキャビネット	奥行45cmタイプ	F-HW L075 -5(L)W	1	46,000	46,000
	収納ワゴン	奥行45cm用	NW-75KJ	1	19,000	19,000
	収納ワゴン用前面扉	奥行45cm用	NWﾄﾋﾞﾗ75M KJ(VZWVF	1	12,000	12,000
	オープンタイプ用幕板		HWﾏｸｲﾀ75 (ZWV)	1	5,000	5,000
43	ダストボックス	本体	DB-NWNﾎﾝﾀｲ	3	1,500	4,500
	ダストボックス	フタ	DB-NWNﾌﾀ	3	700	2,100
44	エンドパネル	周辺用ｼｮｰﾄ吊戸用(H500)	EP-WSN (VZWVD	1	8,000	8,000
45	エンドパネル	吊戸・ﾄｰﾙ間用H610	EP-OC-IS (VZWVD	1	8,500	8,500
46	エンドパネル	奥行45cm・H215cm、トール上台用	EP-OUC (VZWVD	1	16,000	16,000
47	エンドパネル	奥行45cmｷｬﾋﾞﾈｯﾄ・ﾄｰﾙ下台用	EP-NLN-85 (VZWVD	1	10,500	10,500
48	エンドパネル	奥行45cmﾊｲｶｳﾝﾀｰ・家電収納用	EP-NIG-85 (VZWVD	1	14,000	14,000
49	施工キット		PZ-ST ｾｺｳｷｯﾄ(S)-1	1	3,500	3,500
50	間仕切り名人	Sタイプ、間口45cm用	MGﾏｼﾞｷﾘJ SM 2	1	3,600	3,600
51	間仕切り名人	食器用間仕切りポール	MGﾏｼﾞｷﾘﾎﾟｰﾙJ4	1	2,700	2,700

御名前 東京-足立SR SK4 様

現場番号	C3390438	プラン番号	1444N-2404-0008T	作成日	2024/4/1

御見積明細 周辺収納

NO	商品名	仕様	品番	数量	単価	金額
52	天井幕板	ホワイト	P-TM140 (W1)	1	4,000	4,000
53	施工部材		ｼﾘｺﾝ(ｱｲﾎﾞﾘｰ)	1	1,000	1,000
	周辺収納合計			25		¥404,400

商品総合計	65	¥1,466,100

※ 御見積明細の価格には消費税は含まれておりません。別途消費税が必要となります。

《参考》別途 商品組付費

キッチン商品組付費 ¥207,000 (税込 ¥227,700)

※ 商品組付費は現場の状況により変動する事があります。 又、給水・給湯・ガス・ダクト・電気等の接続工事は含まれておりません。

( )内の価格は税込価格＜税率10%＞を表示しています。

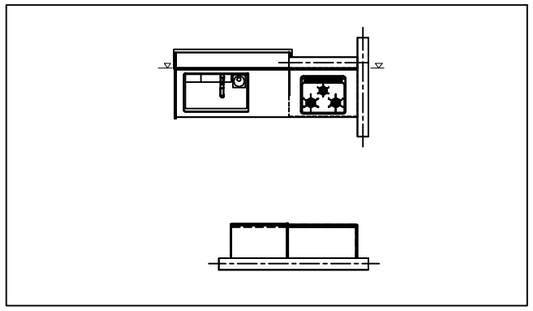

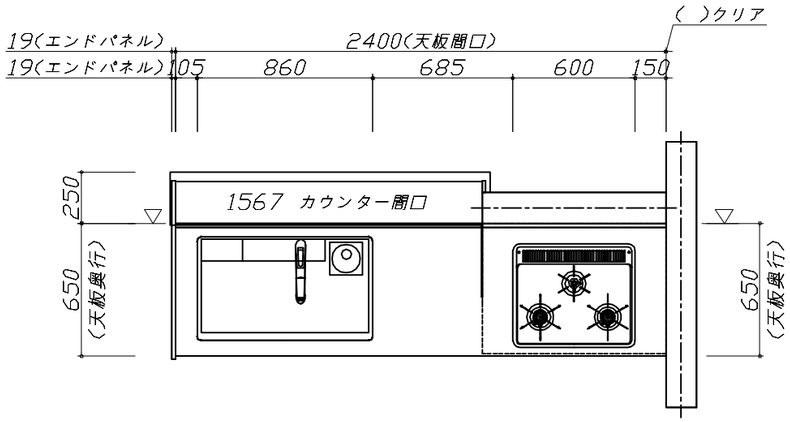

Takara standard タカラスタンダード株式会社	**現場名称：** 東京−足立SR SK4様邸	ホーローシステムキッチン Treasia トレーシア	姿図 1	**縮 尺：** 1 / 30
	現場番号： C3390438	**プラン番号：** 1444N-2404-0008T	**作成日：** 2024年4月1日	
	東京東営業所	**担当営業 ：**	**担当アドバイザー：** 五ヶ山	

縮尺：A3サイズ等倍

■必ずご確認ください。
・天井高さ、吊戸棚・レンジフード取付高さをご確認ください。
・≪　≫内寸法は参考寸法です。
■表示記号について
・KP：キッチンパネル
・▽：設置基準線

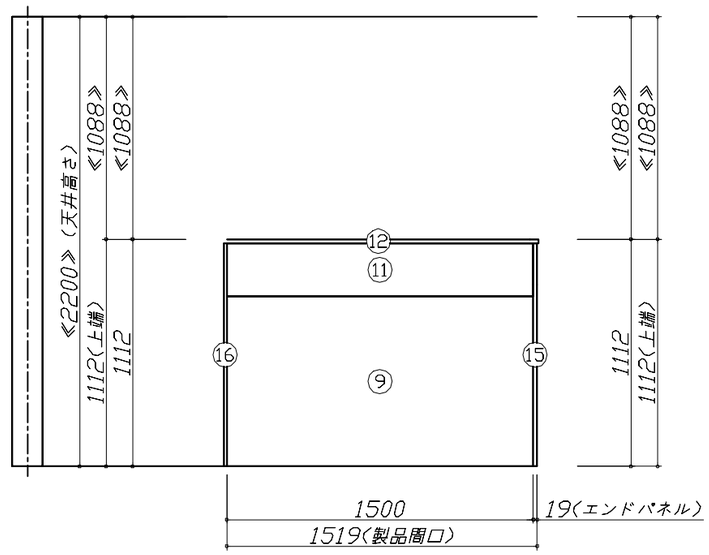

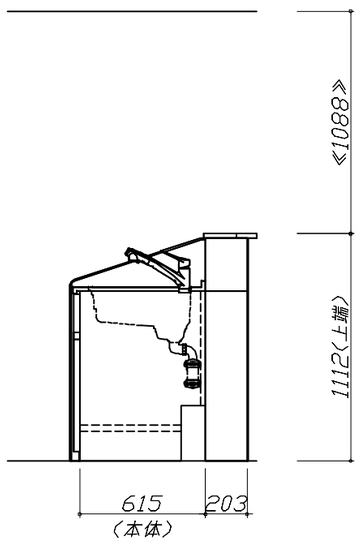

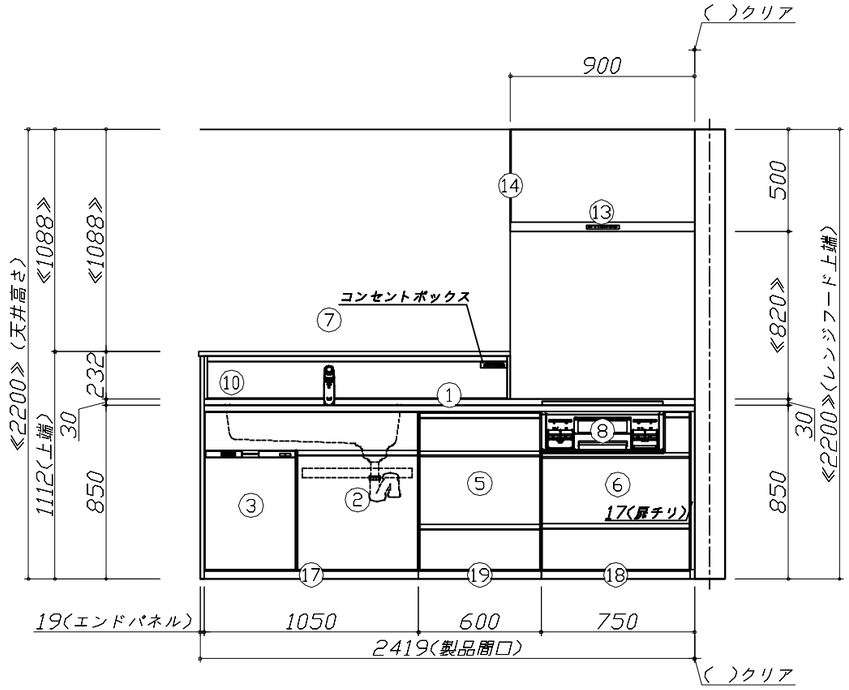

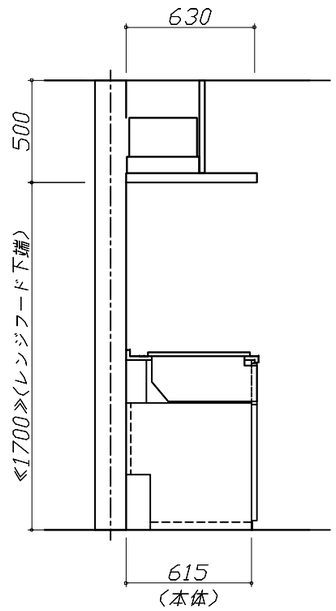

Takara standard タカラスタンダード株式会社	現場名称：　東京−足立SR　SK4様邸	ホーローシステムキッチン　Treasia　トレーシア	姿図 2	縮　尺：　1 / 30
	現場番号：　C3390438	プラン番号：　1444N-2404-0008T	作成日：　2024年4月1日	
	東京東営業所	担当営業　：	担当アドバイザー：　五ヶ山	

縮尺：A3サイズ等倍

■必ずご確認ください。
・天井高さ、吊戸棚・レンジフード取付高さをご確認ください。
・≪　≫内寸法は参考寸法です。
■表示記号について
・KP：キッチンパネル
・▽：設置基準線

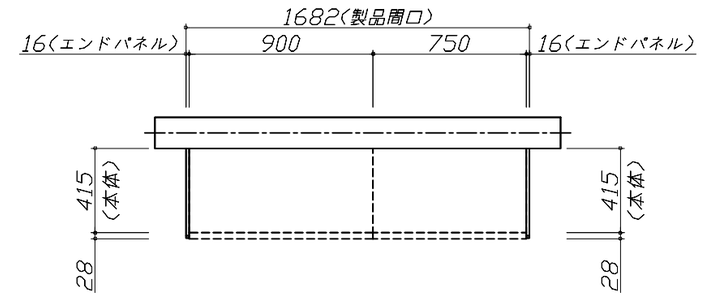

上台伏せ図

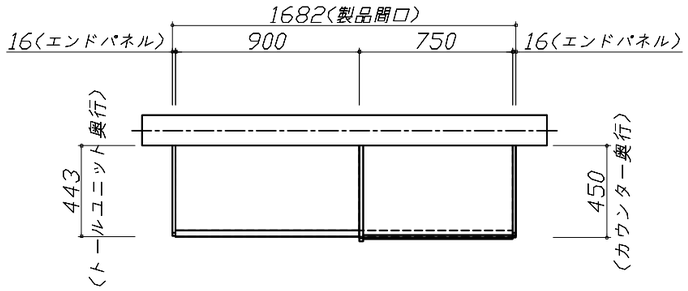

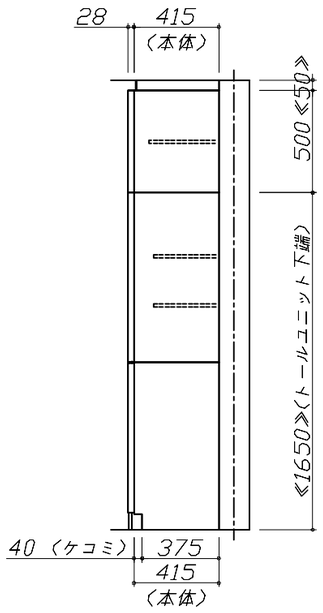

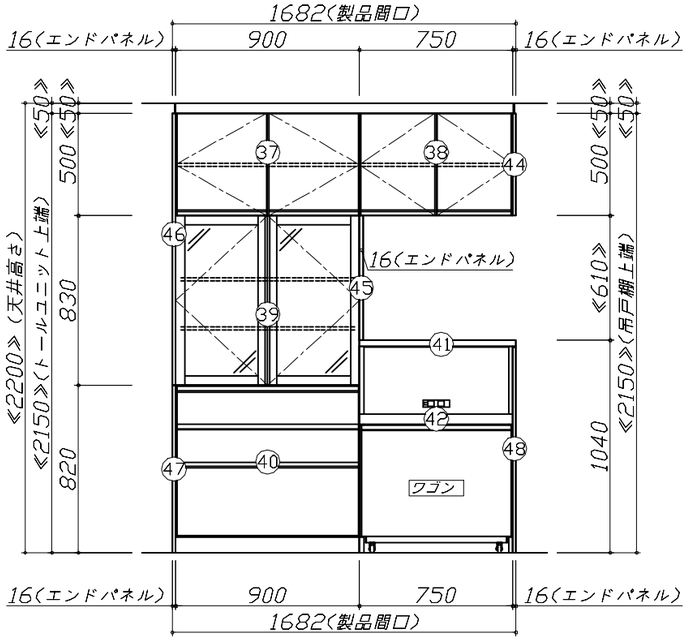

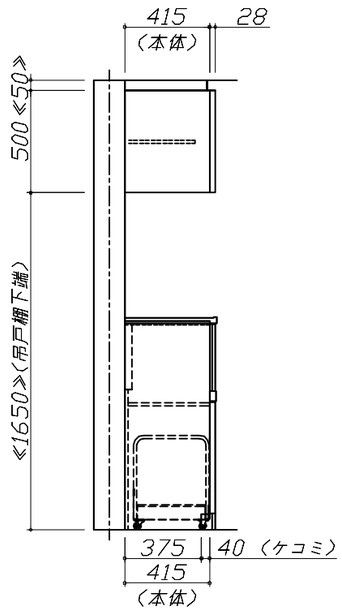

Takara standard タカラスタンダード株式会社	現場名称： 東京−足立SR　SK4様邸	ホーローシステムキッチン　Treasia トレーシア	姿図 3	縮　尺： 1 / 30
	現場番号： C3390438	プラン番号： 1444N-2404-0008T	作成日： 2024年4月1日	
	東京東営業所	担当営業　：	担当アドバイザー： 五ヶ山	

縮尺：A3サイズ等倍

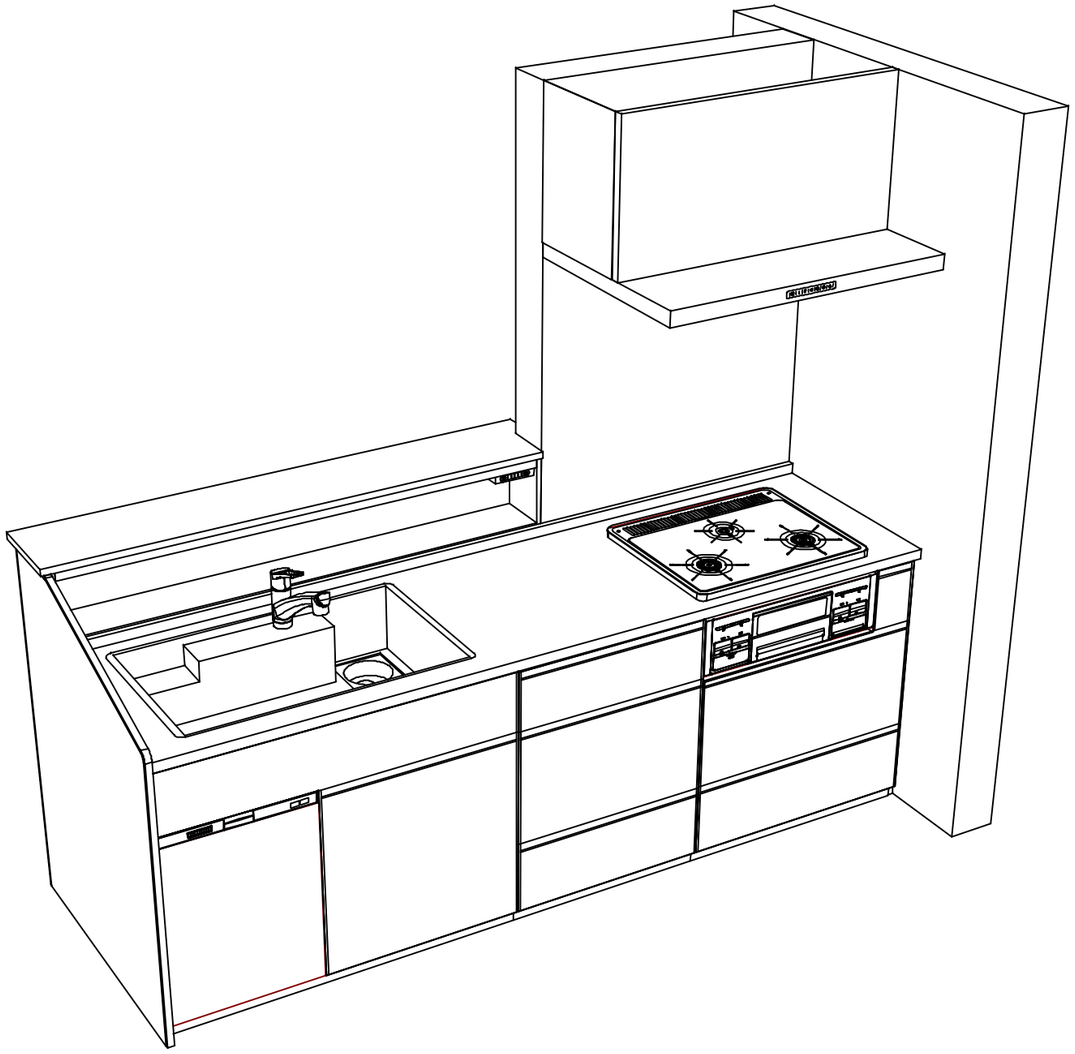

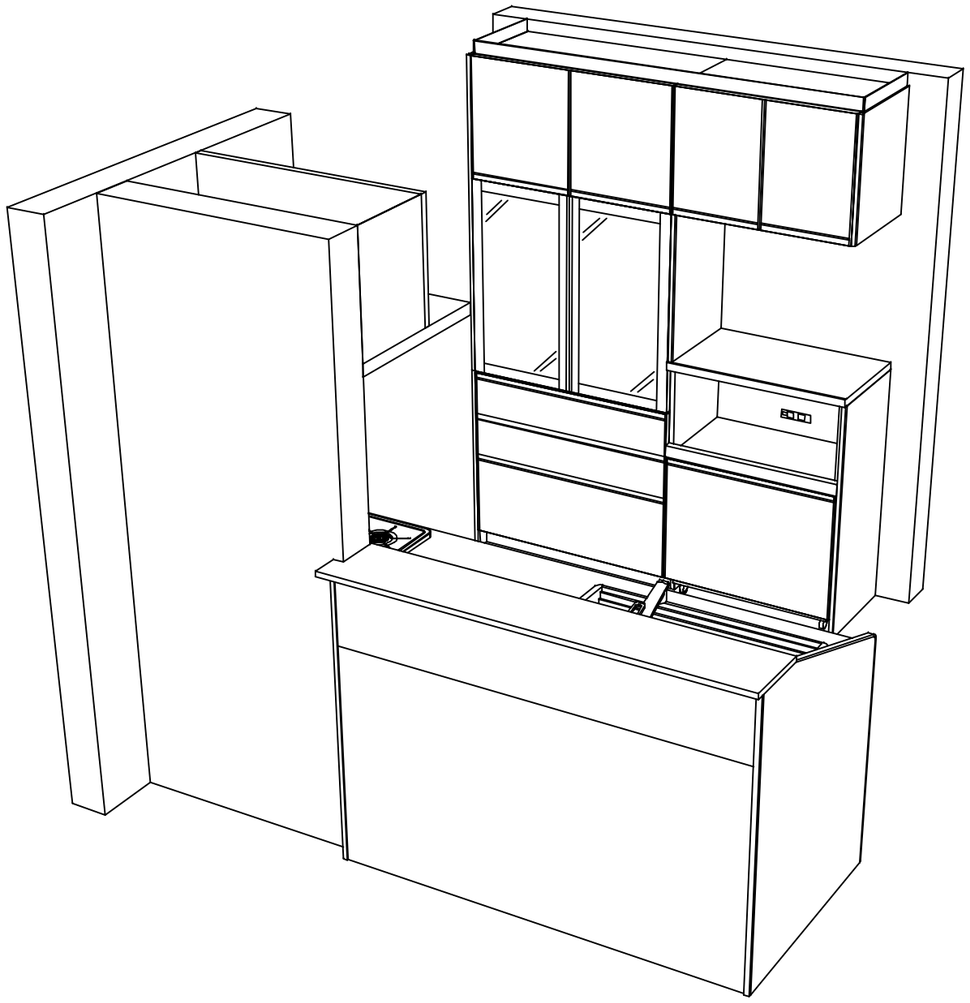

Takara standard タカラスタンダード株式会社	**現場名称：** 東京−足立SR　SK4様邸	ホーローシステムキッチン　Treasia トレーシア	姿図 4	**縮　尺：** 1 / 30
	現場番号： C3390438	**プラン番号：** 1444N-2404-0008T	**作成日：** 2024年4月1日	
	東京東営業所	**担当営業　：**	**担当アドバイザー：** 五ヶ山	

縮尺：A3サイズ等倍

■商品仕様概要

商品仕様	商品シリーズ	ホーローシステムキッチン　TREASIA　トレーシア
	タイプ	足元スライドタイプ
	扉カラー	ﾎﾜｲﾄｱｯｼｭ・ｼﾙﾊﾞｰ
	引手種類	レール引手タイプ
	天板形状・間口	ﾏﾙﾁ収納対面ﾌﾟﾗﾝI型造作壁対応ﾀｲﾌﾟ
		240cm
	奥行	奥行65cm
	天板高さ	85㎝
	キッチンパネル	-
	キッチンパネルカラー	なし
	見切り・エッジ材	樹脂製

■商品仕様書（キッチン側）

品目	仕様				備考
天板	材質	アクリル人造大理石	色	ソリッドホワイト	
	シンク	アクリル人造大理石シンク（家事らく）	色	ホワイト	
	部品	-			
		ﾐｽﾞｷﾘﾌﾟﾚｰﾄVAE			
		ﾐｽﾞｷﾘVAE、ﾐｽﾞｷﾘﾈｯﾄVAE			
		ﾏｻｲﾀVAE、ﾏｻｲﾀﾀﾃVAE			
		-			
下台	本体	ホーロー製	色	ホワイト	
	底板	ホーロー製			※一部木製を使用する箇所あり
	引出し	ホーロー製			※一部木製を使用する箇所あり
	レール・丁番	ソフトクローズレール			
	部品(標準)	かくせるホーローボックス			
	部品(オプション1)	たっぷりホーローキャビネット			
	部品(オプション2)	うちにもホーロートレイ			
設備仕様（下台）	水栓1	KM5021TTKE			
	水栓2	-			
	食器洗い乾燥機	EW-45R2SMT	色	シルバー	125V-15A・アース付コンセント
	加熱機器(本体)	TN36V-60 1213	色	シルバー	
	加熱機器(トッププレート)	ホーロートップ	色	ブラック	
	加熱機器(レンジ)	-			
吊戸棚	本体	-			
	耐震ラッチ	-			
	部品	-			
レンジフード	品名	VRAT-902ADL(V)	色	シルバー	125V-15A（2芯コンセント）
	ファン仕様	シロッコファン（排気タイプ）			
	部品	-			
		-			
		-			
		-			
設備仕様（上台）	照明ユニット	-			
	アイラック	-			
	電動昇降吊戸棚	-			
	昇降棚	-			
エンドパネル	材質	-			
		-			
		ホーロー製	色	ホワイトアッシュ	
天井幕板	品名	-			

■商品仕様書（周辺収納側）

品目	仕様				備考
周辺仕様	周辺扉カラー	ﾎﾜｲﾄｱｯｼｭ・ｼﾙﾊﾞｰ			
	周辺引手タイプ	レール引手タイプ			
	キッチンパネル	なし			
トールユニット	本体	木製	色	ホワイト	
	底板	木製			
	引出し	ホーロー製			
	レール	ソフトクローズレール			
	丁番	-			
	耐震ラッチ	有			
	部品	棚板			
カウンターユニット	本体	-			
	底板	-			
	レール	-			
	丁番	-			
家電収納	本体	ホーロー製	色	ホワイト	100V
	部品	収納ワゴン			
周辺カウンター	材質	メラミン	色	スモーキーエルム	
吊戸棚	本体	化粧ボード	色	ホワイト	
	耐震ラッチ	有			
	部品	棚板			
設備仕様（上台）	アイラック	-			
エンドパネル	材質	ホーロー製	色	ホワイトアッシュ	
天井幕板	品名	P-TM140　（W1 ）	色	ホワイト	

Takara standard タカラスタンダード株式会社	現場名称：　東京-足立SR　SK4様邸	ホーローシステムキッチン　Treasia　トレーシア	仕様表　縮　尺：　1 / 30
	現場番号：　C3390438	プラン番号：　1444N-2404-0008T	作成日：　2024年4月1日
	東京東営業所	担当営業　：	担当アドバイザー：　五ヶ山

基本工事区分について

本説明書は、キッチンの本体組立・設置と関連工事〔建設工事〕である　大工工事、電気工事、ガス配管工事、管工事〔給排水〕などと区別して説明しています。
建設工事は関連する法令・規定に従って法的有資格者による工事が必要になります。
流通業者様からの発注で下請けとして本体の「取付・設置」を行う場合は、建設工事部分とキッチン本体「取付・設置」を区別して行ってください。
設置前工事、設置後工事の一部でも含む場合は、建設工事となります。

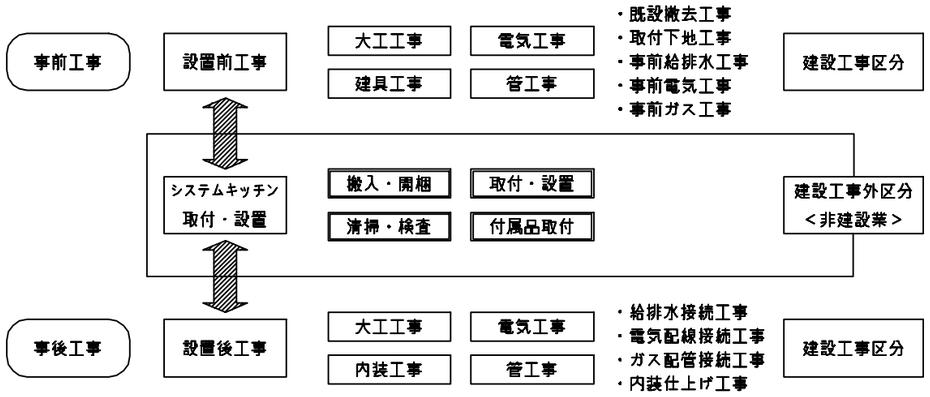

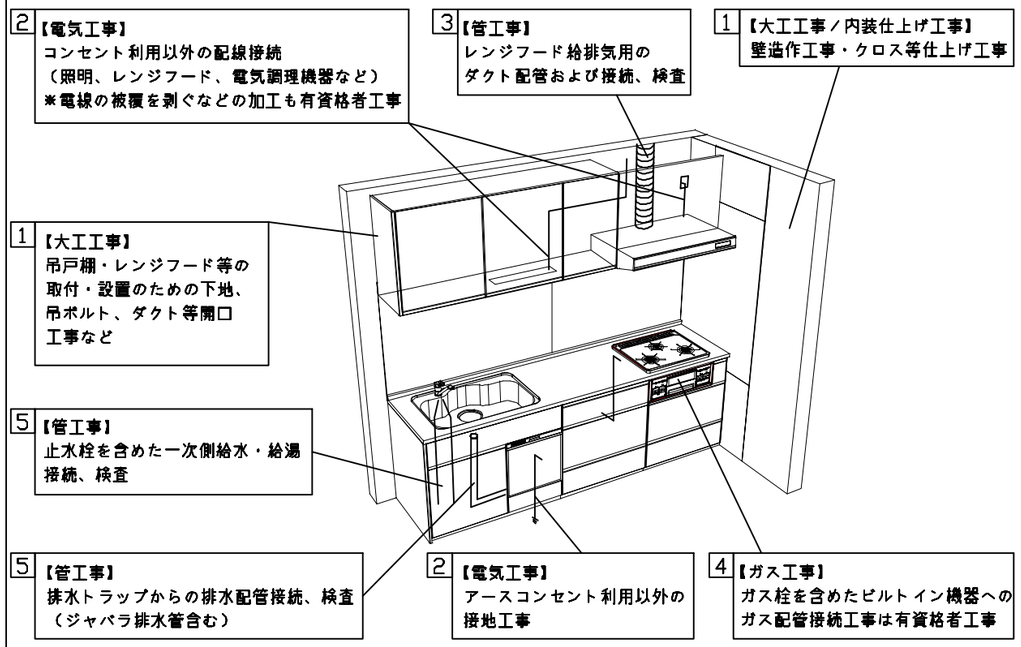

■システムキッチン　工事区分　　参考：キッチン・バス工業会『工事区分ガイドライン』

工事区分	部位（図）	業種区分	作業名称（区分）	建設工事 大工工事	建設工事 管工事	建設工事 電気工事	建設工事外 設備・ガス機器設置	建設工事外 キッチン取付	作業内容
設置前工事	1 3	大工 管	外壁の開口工事	○	○				レンジフードのダクト用の建築壁の穴あけ工事
			建築壁の下地処理工事	○					ウォールキャビネット等の取付のための壁下地処理工事
			幕板取付壁下地処理工事	○					天井・壁等の幕板等取付のための下地処理工事
			アンカー、吊ボルト工事	○					吊戸棚、レンジフード等のアンカー、吊ボルト工事
			換気機器用ダクトの関連工事		○	○			建築物の事前ダクト配管等の工事
			キッチンパネル下地処理工事	○					キッチンパネルを貼るための建築壁の下地処理工事
	2	電気	レンジフードの電気工事			○			建築の屋内配線と配線器具（コンセント）工事
			ＩＨ調理機器の電気工事			○			ＩＨ調理機器専用の200Ｖの事前電気工事
			ウォールキャビネット部分の電気工事			○			照明器具等の電気工事
			電動昇降吊戸棚の電気工事			○			電動昇降吊戸棚の専用電源・アース工事
			食器洗い乾燥機の電源・アース工事			○			食器洗い乾燥機の専用電源・アース工事
	4	ガス	ガス調理機器のガス配管工事		○				ガス調理機器用の事前ガス配管工事
	5	管	排水配管の立上げ工事		○				キッチン排水用の所定位置への排水配管立上げ工事
			給水・給湯配管の立上げ工事		○				キッチン専用の所定位置への給水給湯配管立上げ工事
			食器洗い乾燥機の給排水配管工事		○				食器洗い乾燥機用の専用給水(給湯)・排水配管事前工事
システムキッチン本体取付・設置		建設工事外区分	キッチンパネルの取付　【注記　1】					□	製品を加工して建築下地へ取付
			製品間のシリコン充填　【注記　2】					□	製品間の隙間を仕上げる処理作業
			レンジフードの取付　【注記　1】					□	本体及び化粧パネルを取付ける作業
			ウォールキャビネットの取付					□	ウォールキャビネットを取付ける作業
			電動昇降吊戸棚の取付					□	電動昇降吊戸棚を取付ける作業
			ベースキャビネット・ワークトップの取付					□	ベースキャビネット・ワークトップの組立・調整して設置する作業
			排水部品の組立　【注記　3】				□	□	排水部品とシンクの組立
			水栓類の組立・ワークトップへの取付　【注記　1】					□	水栓、浄水器同梱部材の組立（ワークトップへの取付）
			ビルトイン機器の取付　【注記　1】					□	ビルトイン機器のキッチン本体への組込作業
			試運転・完成検査　【注記　4】					□	完成後の試運転、性能確認検査
設置後工事	2 3	電気 管	ウォールキャビネット照明器具工事			○			事前配線の電源線と照明器具の接続、検査
			電気配線器具の取付			○			スイッチ、コンセント等の電気配線工事
			レンジフードとダクト接続工事		○				建築ダクトとレンジフードの接続、検査
			その他電化機器の工事			○			電化機器と電源線、アースの接続工事
	4	ガス	ガス調理機器のガス配管接続工事				□		ガス調理機器とガス栓との接続工事（資格要）
	5	管	給水・給湯配管と水栓の接続工事		○				給水・給湯の一次側と水栓の接続、検査
			給水・給湯配管とオプション機器の接続工事		○				オプション機器と一次側給排水の接続、検査
			建築側排水配管への接続工事		○				キッチン排水配管と建築側排水配管の接続、検査

※【注記　1】原則、現場支給製品は支給側で取付実施とする
※【注記　2】当社製品間のみ実施する場合が多い。但し、現場により打合せにて作業範囲を決定する場合がある
※【注記　3】給排水配管の仕様や状況により、排水部品の組立作業範囲を打合せにて決定する
※【注記　4】製品の完成検査、試運転は、工事完成後に行う場合が多い。但し、原則、商品取付完了時に検査、試運転が可能な範囲のみキッチン設置者が実施する

Takara standard タカラスタンダード株式会社	現場名称：　東京−足立SR　SK4様邸	ホーローシステムキッチン　Ｔｒｅａｓｉａ　トレーシア	工事区分表　縮　尺：　1　／　30
	現場番号：　C3390438	プラン番号：　1444N−2404−0008T	作成日：　2024年4月1日
	東京東営業所	担当営業　：	担当アドバイザー：　五ヶ山

■必ずご確認ください。
・天井高さ、吊戸棚・レンジフード取付高さをご確認ください。
・≪　≫内寸法は参考寸法です。
■設備図の見方、表示記号について
・寸法はキッチンパネル厚みとクリア寸法を含んでいません。
・KP：キッチンパネル

■必ずお読みください
1)以下の工事・部材は別途ご用意ください。
・周囲躯体、仕上げ、取付用下地工事
・ダクト工事、壁面開口、屋外化粧カバー取付等
・給排水配管、電気配線、ガス配管及び接続工事
2)本体の取付以外の関連工事は法的有資格者による工事が必要になります。
・大工工事、電気工事、ガス配管工事、管工事、建具工事等
3)キッチンパネルを設置する壁面下地はプラスターボード仕上げでお願いします。

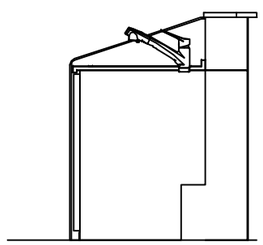

固定下地位置

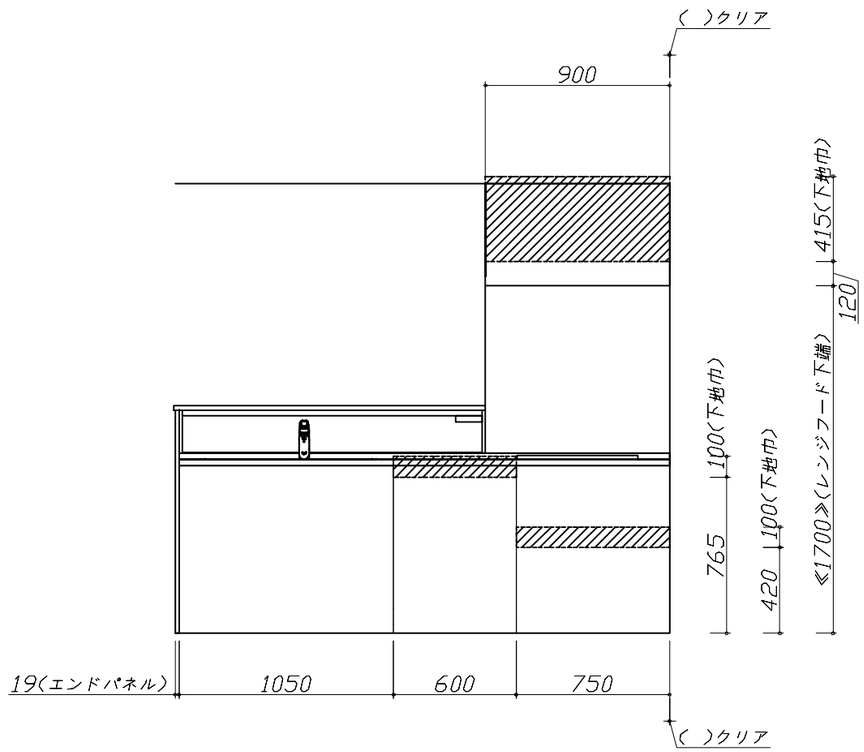

固定下地位置

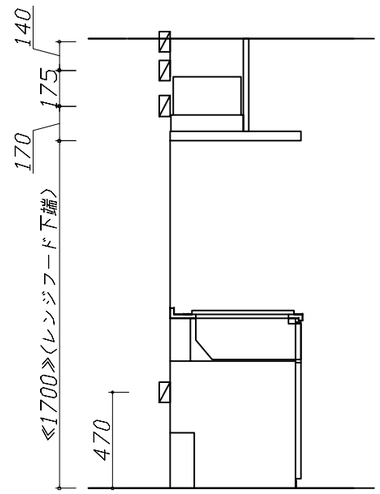

固定下地位置

Takara standard タカラスタンダード株式会社	現場名称：　東京−足立SR　SK4様邸	ホーローシステムキッチン　Treasia　トレーシア	下地図 1	縮　尺：　1 / 30
	現場番号：　C3390438	プラン番号：　1444N-2404-0008T	作成日：　2024年4月1日	
	東京東営業所	担当営業　：	担当アドバイザー：　五ヶ山	

縮尺：A3サイズ等倍

■必ずご確認ください。
・天井高さ、吊戸棚・レンジフード取付高さをご確認ください。
・≪　≫内寸法は参考寸法です。

■設備図の見方、表示記号について
・寸法はキッチンパネル厚みとクリア寸法を含んでいません。
・KP：キッチンパネル

■吊戸棚取付注意事項
●吊戸棚の取付は、必ず商品同梱の専用ネジ（タッピンネジ4.5×60）を使用してください。
●固定下地は固定位置を中心に幅100mm以上、厚み12mm以上の十分な強度を持つ合板でお願いします。

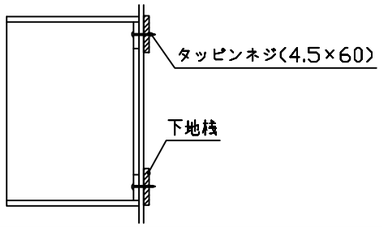

■必ずお読みください
1)以下の工事・部材は別途ご用意ください。
・周囲躯体、仕上げ、取付用下地工事
・ダクト工事、壁面開口、屋外化粧カバー取付等
・給排水配管、電気配線、ガス配管及び接続工事
2)本体の取付以外の関連工事は法的有資格者による工事が必要になります。
・大工工事、電気工事、ガス配管工事、管工事、建具工事等
3)キッチンパネルを設置する壁面下地はプラスターボード仕上げでお願いします。

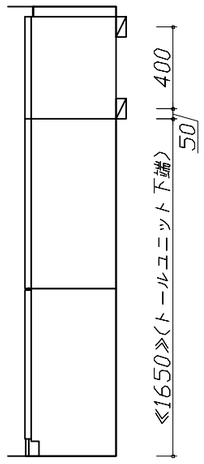

固定下地位置

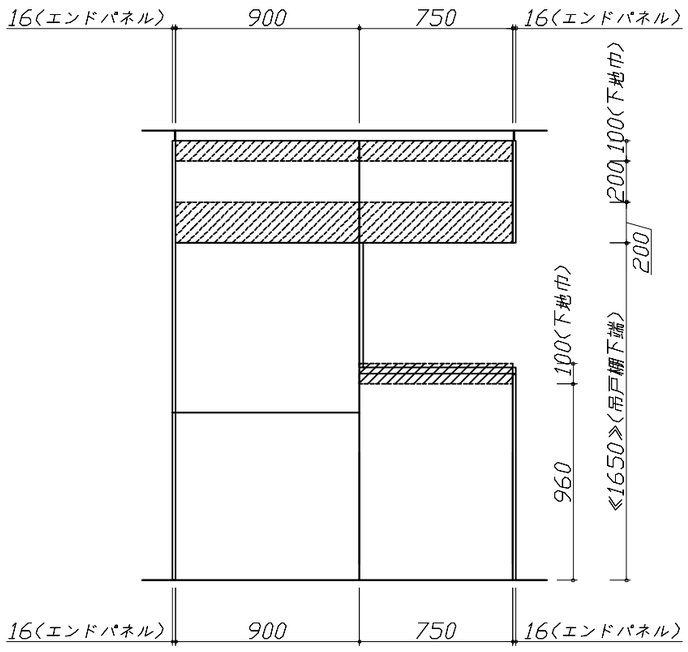

固定下地位置

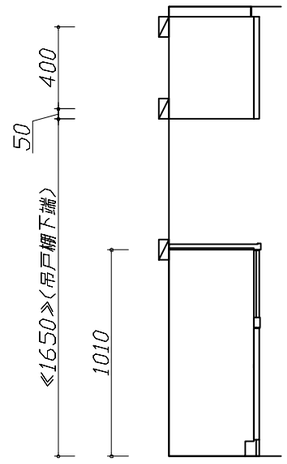

固定下地位置

Takara standard タカラスタンダード株式会社	現場名称： 東京−足立SR　SK4様邸	ホーローシステムキッチン　Treasia トレーシア	下地図 2	縮　尺： 1 / 30
	現場番号： C3390438	プラン番号： 1444N-2404-0008T	作成日： 2024年4月1日	
	東京東営業所	担当営業　：	担当アドバイザー： 五ヶ山	

縮尺：A3サイズ等倍

■必ずご確認ください。
・天井高さ、吊戸棚・レンジフード取付高さをご確認ください。
・≪　≫内寸法は参考寸法です。

■設備図の見方、表示記号について
・寸法はキッチンパネル厚みとクリア寸法を含んでいません。
・KP：キッチンパネル
・▽：設置基準線

■必ずお読みください
1)以下の工事・部材は別途ご用意ください。
・周囲躯体、仕上げ、取付用下地工事
・ダクト工事、壁面開口、屋外化粧カバー取付等
・給排水配管、電気配線、ガス配管及び接続工事
2)本体の取付以外の関連工事は法的有資格者による工事が必要になります。
・大工工事、電気工事、ガス配管工事、管工事、建具工事等

■設備記号

記号	記号の意味	記号	記号の意味
	給水位置		ｺﾝｾﾝﾄ位置
	給湯位置	E	ｱｰｽ付ｺﾝｾﾝﾄ位置
	排水位置	ET	ｱｰｽﾀｰﾐﾅﾙ付ｺﾝｾﾝﾄ位置
	ｶﾞｽ配管位置		電源取出位置
	電源位置		

：点検口

■機器類電源詳細

1	食洗機用電源	15A-125V　E付埋込ｺﾝｾﾝﾄ	ET
2	ﾚﾝｼﾞﾌｰﾄﾞ用電源	15A-125V　E付埋込ｺﾝｾﾝﾄ 消費電力145W	E

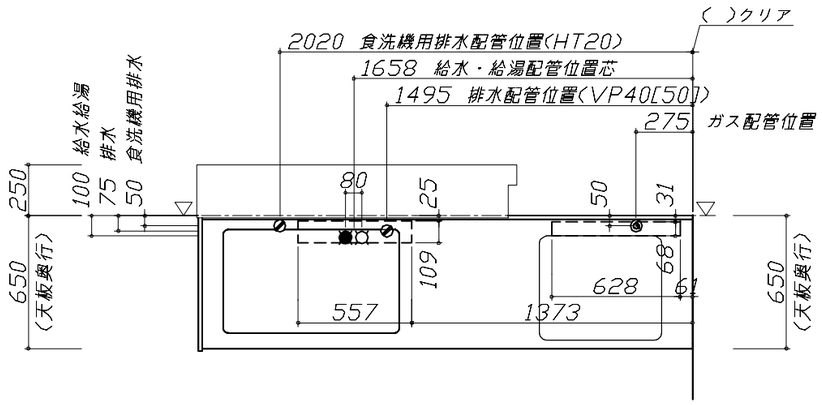

※ダクト配管可能範囲は詳細図参照

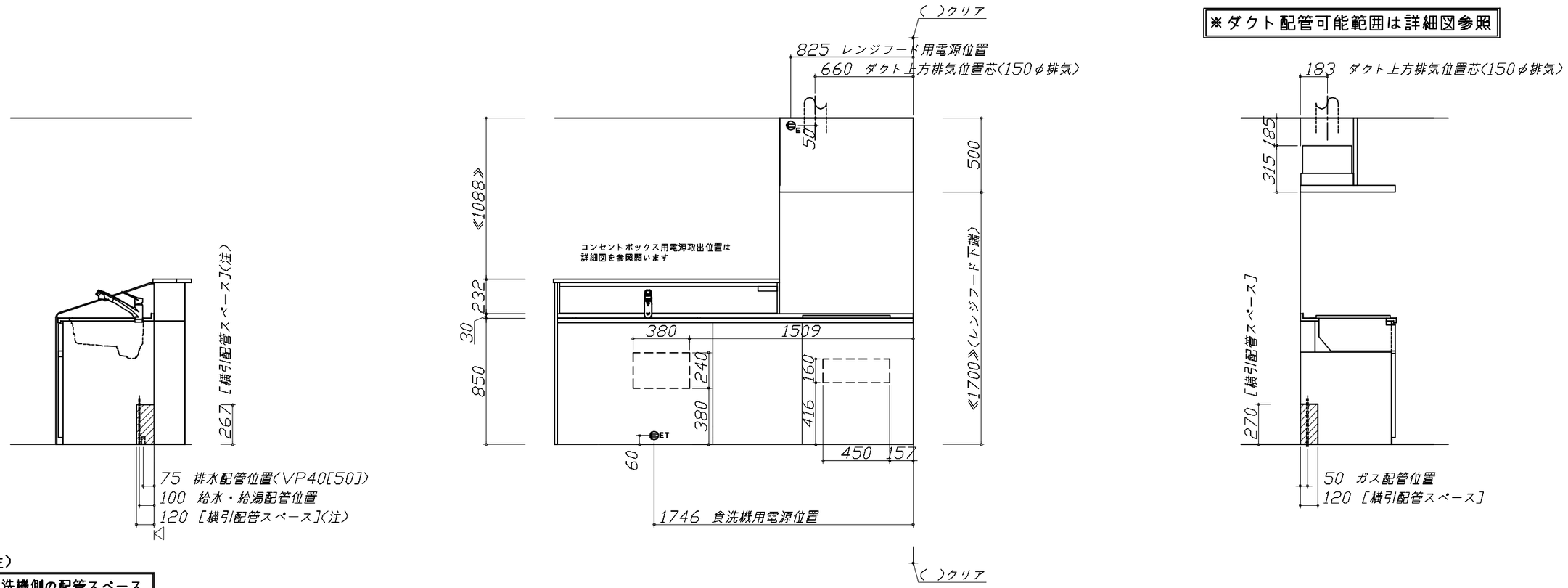

(注)
食洗機側の配管スペースは詳細図参照

Takara standard タカラスタンダード株式会社	現場名称：　東京-足立SR　SK4様邸	ホーローシステムキッチン　Treasia　トレーシア	設備図 1	縮　尺：　1 / 30
	現場番号：　C3390438	プラン番号：　1444N-2404-0008T	作成日：　2024年4月1日	
	東京東営業所	担当営業　：	担当アドバイザー：　五ヶ山	

縮尺：A3サイズ等倍

■必ずご確認ください。
・天井高さ、吊戸棚・レンジフード取付高さをご確認ください。
・≪　≫内寸法は参考寸法です。

■設備図の見方、表示記号について
・寸法はキッチンパネル厚みとクリア寸法を含んでいません。
・KP：キッチンパネル
・▽：設置基準線

■必ずお読みください
1)以下の工事・部材は別途ご用意ください。
・周囲躯体、仕上げ、取付用下地工事
・ダクト工事、壁面開口、屋外化粧カバー取付等
・給排水配管、電気配線、ガス配管及び接続工事
2)本体の取付以外の関連工事は法的有資格者による工事が必要になります。
・大工工事、電気工事、ガス配管工事、管工事、建具工事等

■機器類電源詳細

1	家電収納ﾕﾆｯﾄ用電源	15A−100V・ｺｰﾄﾞ必要長さ1m	ｹ

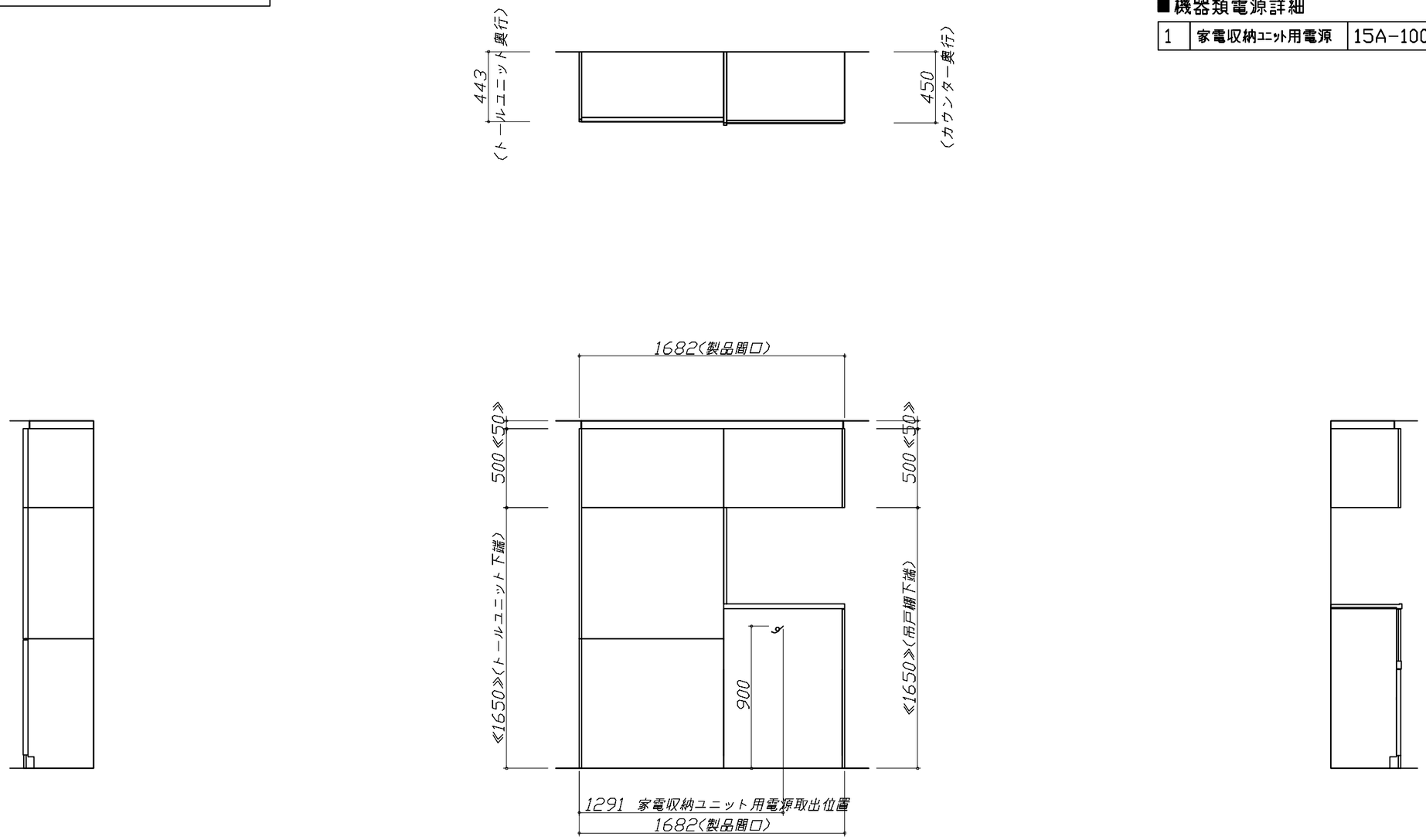

Takara standard タカラスタンダード株式会社	現場名称： 東京−足立SR SK4様邸	ホーローシステムキッチン　Treasia トレーシア	設備図 2	縮　尺： 1 / 30
	現場番号： C3390438	プラン番号： 1444N−2404−0008T	作成日： 2024年4月1日	
	東京東営業所	担当営業　：	担当アドバイザー： 五ヶ山	

縮尺：A3サイズ等倍

＜詳細図　1＞

家事らくシンク給水排水配管例図

給水給湯壁出し配管の場合
止水栓位置にアングル止水栓を取り付けてください。
（止水栓は別途）

管工事

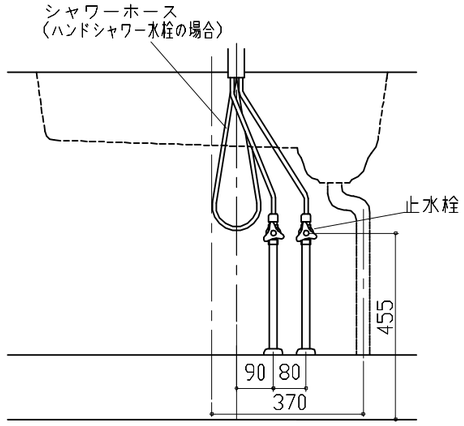

シンク下食器洗い乾燥機　配管例図

＜給湯（水）配管例＞

管工事

【床立上げの場合】

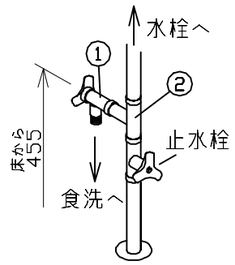

【壁出しの場合】

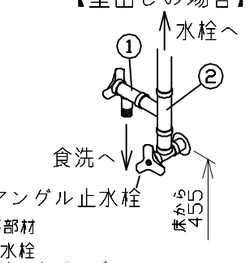

■必要部材
①止水栓
②片ナットチーズ
（給湯の場合は耐熱配管）
※水栓の給水(湯)管より分岐しますので、食器洗い乾燥機専用の給水(湯)管は不要です。
※必要部材は建築側用意となります。

＜排水配管例＞

【床立上げの場合】

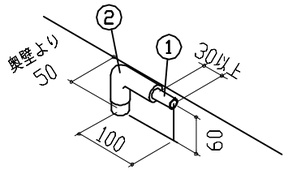

【壁出しの場合】

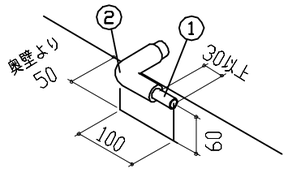

■必要部材
①HT20
②エルボ
（耐熱塩ビ使用のこと）
※必要部材は建築側用意となります。

レンジフード詳細図

＜VRAT-902　L排気＞

前面パネル梁欠き対応タイプ

製品高さが500以下の場合は上方排気のみとなります。
実際の排気用接続部品の開口部寸法はφ148です。

＜後梁対応寸法＞　＜横梁対応寸法＞

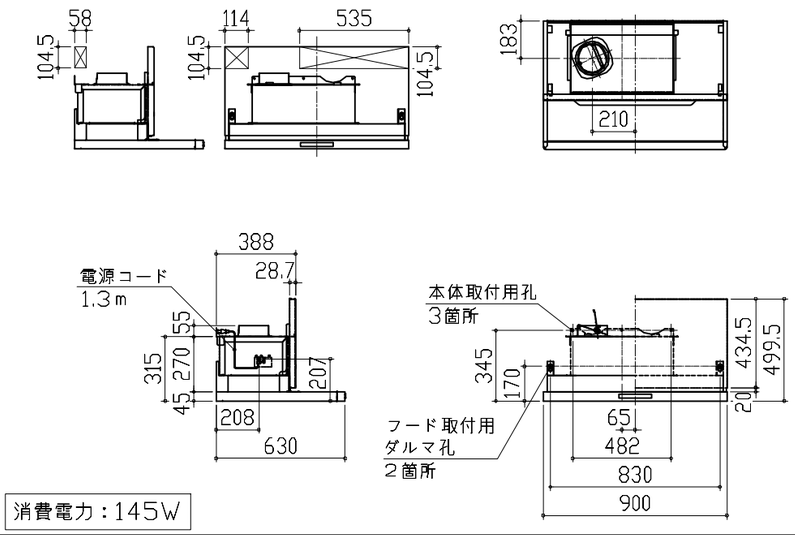

消費電力：145W

ガス配管例図

＜TN36V-60＞

ガス配管工事

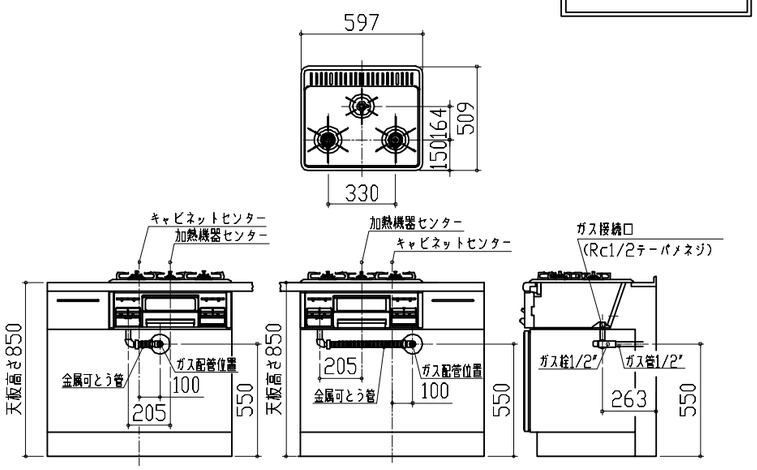

シンク下食器洗い乾燥機　電気配線例図

＜EW-45R2SMT＞

電気工事

電源は100V15A以上の専用回路を
設けてください。

※本体を設置する場所の背壁（図の▨部）に給・排水管工事部分を避けて125V、15Aのアースターミナル付埋込みコンセントを設け、これに電源電線、アース線を配線してください。

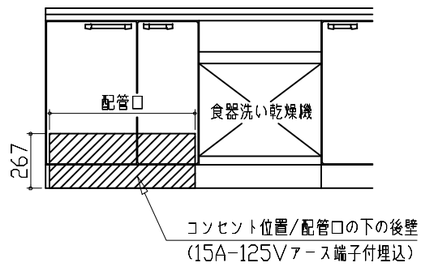

消費電力：527W

レンジフード詳細図　ダクト配管可能範囲

＜VRAT　風圧シャッター　L排気＞

管工事

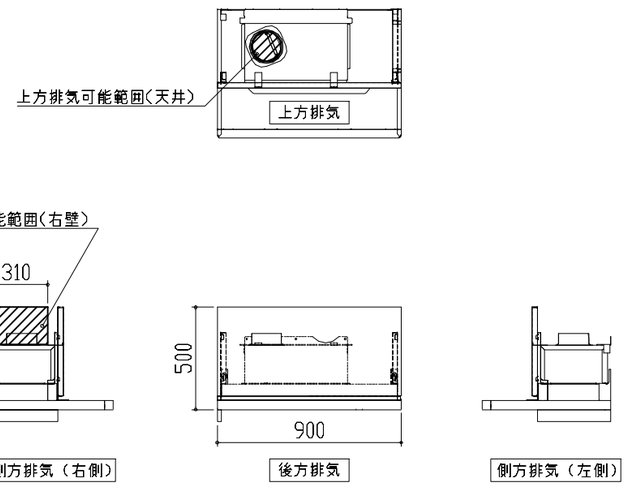

注）
●本図はアルミダクトφ150を使用した場合の配管可能範囲である。
断熱材を取付ける場合は厚みを考慮すること。
●リフォーム時など、既設の壁排気口を利用する場合、P変換アタッチメント(別売)を使用すること。

Takara standard タカラスタンダード株式会社	現場名称：　東京-足立SR　SK4様邸	ホーローシステムキッチン　Treasia　トレーシア	詳細図　1	縮　尺：　FREE
	現場番号：　C3390438	プラン番号：　1444N-2404-0008T	作成日：　2024年4月1日	
	東京東営業所	担当営業　：	担当アドバイザー：　五ヶ山	

＜詳細図　2＞

家電収納庫　電気配線例図

〈奥行45cm〉

電気工事

電源は100V15A以上の専用回路を
設けてください。

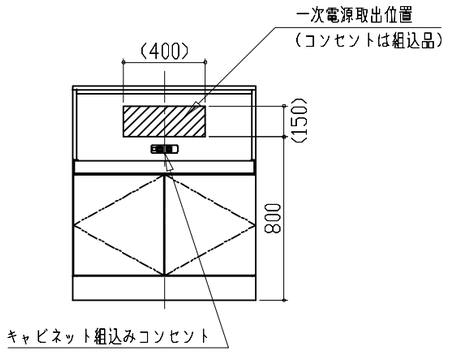

消費電力：1500W

横引配管有効寸法　詳細図

【調理キャビネット】

：配管スペース

足元スライドたっぷり収納タイプ

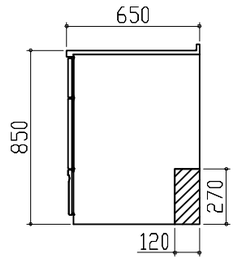

キャビネット引出寸法　詳細図

【コンロキャビネット】

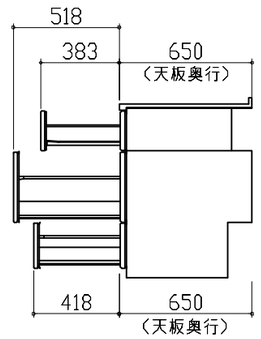

横引配管有効寸法　詳細図

【シンクキャビネット】

：配管スペース

食洗機側

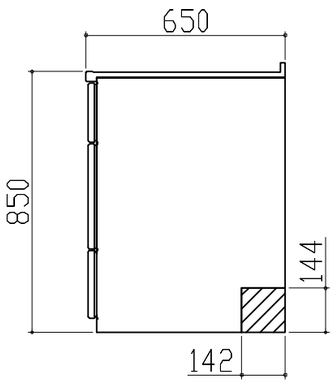

キャビネット引出寸法　詳細図

【調理キャビネット】

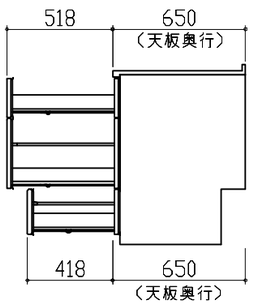

エンド取り合い詳細図

【キッチン本体　右側】

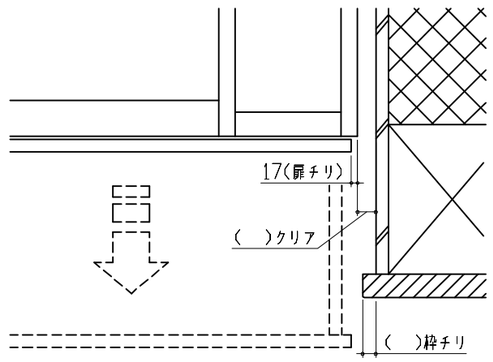

■留意事項
引出しを開けたときにドア枠・窓枠・巾木と
干渉しないようクリアを確保してください。

Takara standard タカラスタンダード株式会社	**現場名称：** 東京−足立SR　SK4様邸	ホーローシステムキッチン　Treasia　トレーシア	詳細図　2	**縮　尺：** FREE
	現場番号： C3390438	**プラン番号：** 1444N-2404-0008T	**作成日：** 2024年4月1日	
	東京東営業所	**担当営業　：**	**担当アドバイザー：** 五ヶ山	

＜詳細図　3＞

マルチ収納対面取付下地位置図

本図は、左勝手の場合です。

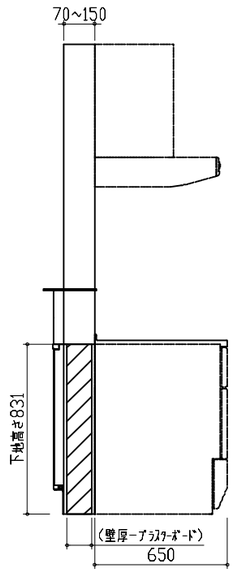

コンセントボックス用電源取出位置図

本図は、左勝手の場合です。

電気工事

電源は100V15A以上の専用回路を
設けてください。

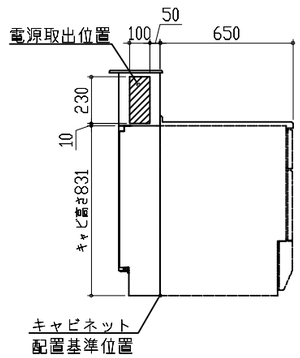

【電源線長さ一覧】

プラン	電源長さ
I型・ホーローパネルタイプ	1500mm
I型・オープンタイプ	
L型	
II列型	600mm
I型・造作壁タイプ	

消費電力：1500W

Takara standard タカラスタンダード株式会社	**現場名称：** 東京ー足立SR　SK4様邸	ホーローシステムキッチン　Treasia トレーシア	詳細図　3	**縮　尺：** FREE
	現場番号： C3390438	**プラン番号：** 1444N-2404-0008T	**作成日：** 2024年4月1日	
	東京東営業所	**担当営業　：**	**担当アドバイザー：** 五ヶ山	