ぴったりサイズ木製システムキッチン 御見積書

御名前　神戸-神戸SR SK6　様

業者　様

商品名　Refit　リフィット

作成日　2025年7月11日
ﾌﾟﾗﾝ番号　5501A-2507-0156T
現場番号　C5936888

タカラスタンダード株式会社
◆神戸支店 販売課
兵庫県神戸市須磨区弥栄台3丁目15番5号
TEL 078-795-4770 / FAX 078-795-4771

◆神戸ショールーム
TEL 078-795-4780 / FAX 078-795-4781

商品
御見積金額　¥865,900　(税込 ¥952,490)

(　)内の価格は税込価格＜税率10%＞を表示しています。

《参考》別途 商品組付費　¥155,500 (税込 ¥171,050)
《参考》別途 現場配送費　¥0 (税込 ¥0)

※　商品御見積金額には商品組付費は含まれておりません。
※　商品組付費には搬入・商品組付等の費用を含んでいます。
※　商品組付費は現場の状況により変動する事があります。
又、給水・給湯・ガス・ダクト・電気等の接続工事は含まれておりません。

担当営業	担当ｱﾄﾞﾊﾞｲｻﾞｰ	ﾌﾟﾗﾝ作成者
展示用	2025.8	岩井

◆ 御見積仕様

《キッチン》

キッチン本体サイズ	I型240cm
天板高さ	85cm
扉カラー	グループ1：ヒッコリーナチュラル
引手	ハンドル引手(ブラック)
キッチンパネル	HDﾀｲﾌﾟ：ｺﾝｸﾘｰﾄﾗｲﾄ
ワークトップ材質	人造大理石
カラー	シャインベージュ
水栓	ハンドシャワー水栓
食器洗い乾燥機	シンク下設置間口45cmタイプ
加熱機器	60cmﾎｰﾛｰﾄｯﾌﾟｶﾞｽｺﾝﾛ
レンジ機器	なし
ガス種	未定
周波数	60Hz

《周辺収納》

周辺扉カラー	グループ1：ヒッコリーナチュラル
周辺引手	ハンドル引手(ブラック)
キッチンパネル	なし
カウンター材質	メラミン
カラー	ヒッコリーナチュラル

◆ 備考

◆ 御確認事項

No.*

御名前 神戸-神戸SR SK6 様

現場番号	C5936888	プラン番号	5501A-2507-0156T	作成日	2025/7/11

御見積明細 キッチン

NO	商品名	仕様	品番	数量	単価	金額
1	人造大理石ワークトップ	らくエルシンク	MDIｽ240 ﾕALD-N	1	93,400	93,400
2	シンクキャビネット	ｽﾗｲﾄﾞ、ｼﾝｸ下、ｿﾌﾄｸﾛｰｽﾞ、ﾎｰﾛｰ底板有、見切り有	F-RWSM105 L5EAPJ-D	1	75,300	75,300
3	食器洗い乾燥機	引出し式（ブラック色）	TKW-405A	1	111,000	111,000
4	食器洗い乾燥機用前面パネル	扉同色	P-DWP45P （APJ-）	1	4,000	4,000
5	調理台キャビネット	足ｽﾗ3段引出、ｿﾌﾄｸﾛｰｽﾞ、ﾎｰﾛｰ底板有	F-TFVB060 -5EAPJ-D	1	40,500	40,500
6	コンロ用キャビネット	足元ｽﾗｲﾄﾞ、ｿﾌﾄｸﾛｰｽﾞ、ﾎｰﾛｰ底板有、見切り有	F-KKVB075 R5EAPJ-D-ﾊ	1	41,500	41,500
7	水栓	ハンドシャワー水栓	KM708GT	1	45,500	45,500
8	ガス加熱機器(ﾎｰﾛｰﾄｯﾌﾟ)	片面焼き、ブラック	TN36A60	1	54,500	54,500
	【ベースキャビネット小計】			8		465,700
9	ウォールキャビネット	オープンシェルフ(棚板2段)	ｵｰﾌﾟﾝｼｪﾙﾌﾀﾅｲﾀ120W(J)	1	30,000	30,000
	ウォールキャビネット		ｵｰﾌﾟﾝｼｪﾙﾌﾌﾚｰﾑｾｯﾄW2	1	21,000	21,000
10	レンジフード	シロッコファン（ブラック色）	VUA-901AD (K)	1	42,500	42,500
	前幕板	高さ70cmタイプ、ﾌﾞﾗｯｸ色	ﾏｴﾏｸ90VUA-640(K)	1	6,000	6,000
11	レンジフード別売部品	横化粧板、ブラック	ﾖｺｹｼｮｳｲﾀVUA-700(K)	1	4,500	4,500
12	シロッコファン用排気金具	上方排気接続用	ﾏﾙﾀﾞｸﾄｶﾅｸﾞ(U)	1	3,000	3,000
13	まな板立て	らくエルシンク用	ﾏﾅｲﾀﾀﾃSGN	1	2,000	2,000
14	ゴミポケット	らくエルシンク用	ｺﾞﾐﾎﾟｹｯﾄSGN	1	2,500	2,500
15	水切り	らくエルシンク用	ﾐｽﾞｷﾘSGN-B	1	4,500	4,500
16	水切りネット	らくエルシンク用	ﾐｽﾞｷﾘﾈｯﾄSGN	1	4,000	4,000
17	間仕切り名人	Tタイプ、間口45･60cm用	MGﾏｼﾞｷﾘP TL 1	3	3,900	11,700
18	天板ｵﾌﾟｼｮﾝ		ｼﾞｬﾊﾞﾗｾｯﾄ	1	600	600
19	施工部材		ｼﾘｺﾝ(ﾎﾜｲﾄ2)	2	1,000	2,000
	キッチン合計			24		¥600,000

御見積明細 周辺収納

NO	商品名	仕様	品番	数量	単価	金額
20	ウォールキャビネット	周辺用吊戸、耐震ﾗｯﾁ付、扉手掛	W-S L060 -PGAPJ-Y-D	2	21,600	43,200
21	カウンターユニット用カウンター	奥行45cm、ﾒﾗﾐﾝ、ﾋｯｺﾘｰﾅﾁｭﾗﾙ	C-JP120Nｱ (P)-1	1	29,000	29,000
22	カウンターキャビネット	奥行45cm、ｽﾗｲﾄﾞ3段、ｿﾌﾄｸﾛｰｽﾞ	F-TFSL060ｴ-5EAPJ-D	1	46,000	46,000
23	カウンターキャビネット	奥行45cm、ｽﾗｲﾄﾞ3段、ｿﾌﾄｸﾛｰｽﾞ	F-TFSL060ｲL5EAPJ-D	1	46,000	46,000
24	エンドパネル	周辺用吊戸用	EP-WML （APJ-）	1	11,000	11,000

御名前 神戸-神戸SR SK6 様

現場番号	C5936888	プラン番号	5501A-2507-0156T	作成日	2025/7/11

御見積明細 周辺収納

NO	商品名	仕様	品番	数量	単価	金額
25	エンドパネル	奥行45cmｷｬﾋﾞﾈｯﾄ用(ﾒﾗﾐﾝｶｳﾝﾀｰ)	EP-NLN-85 (APJ-)	1	13,000	13,000
26	施工部材		ｼﾘｺﾝ(ｱｲﾎﾞﾘｰ)	1	1,000	1,000
	周辺収納合計			8		¥189,200

御見積明細 キッチンパネル

NO	商品名	仕様	品番	数量	単価	金額
1	ホーローキッチンパネルHDタイプ	サイドパネル、コンクリートライト	PZS-90 (QCG)	1	30,400	30,400
2	パネル施工キット	シリコン色(グレー)	ﾊﾟﾈﾙｾｺｳｷｯﾄS(G)-1	2	5,700	11,400
3	KP用エッジセット	樹脂製、グレー	KPｴｯｼﾞｾｯﾄJ (PG)-2	1	2,800	2,800
4	ホーローキッチンパネルHDタイプ	フロントパネル90、コンクリートライト	PZFN- 90 (QCG)	1	14,600	14,600
5	ホーローキッチンパネルHDタイプ	フロントパネル135、コンクリートライト	PZFN-135 (QCG)	1	17,500	17,500
	キッチンパネル合計			6		¥76,700

商品総合計	38	¥865,900

※ 御見積明細の価格には消費税は含まれておりません。別途消費税が必要となります。

《参考》別途 商品組付費

キッチン商品組付費 ¥120,500 (税込 ¥132,550)
キッチンパネル商品組付費 ¥35,000 (税込 ¥38,500)

《参考》別途 現場配送費 ¥0 (税込 ¥0)

※ 商品組付費は現場の状況により変動する事があります。 又、給水・給湯・ガス・ダクト・電気等の接続工事は含まれておりません。

( )内の価格は税込価格＜税率10%＞を表示しています。

■必ずご確認ください。
・天井高さ、吊戸棚・レンジフード取付高さをご確認ください。
・≪　≫内寸法は参考寸法です。
・オープンシェルフはレンジフードとの接触を避け、加熱機器との離隔距離にご注意ください。

■表示記号について
・KP：キッチンパネル

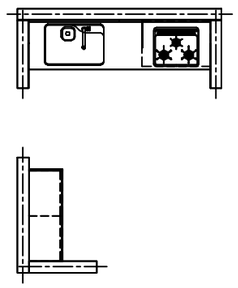

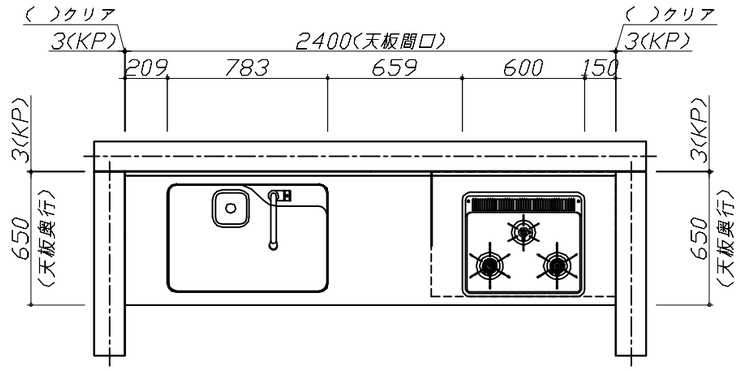

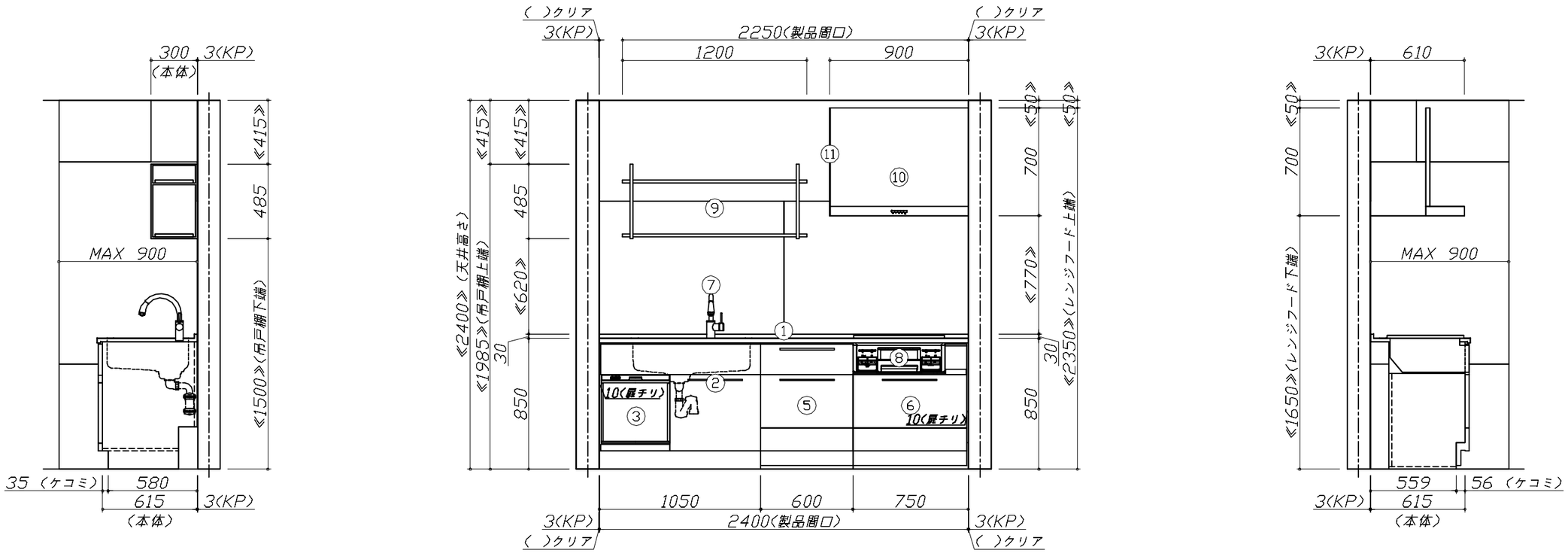

Takara standard タカラスタンダード株式会社	現場名称：　神戸ー神戸SR　SK6様邸	ぴったりｻｲｽﾞ木製ｼｽﾃﾑｷｯﾁﾝ　Ｒｅｆｉｔ　リフィット	姿図 1	縮　尺：　1 / 30
	現場番号：　C5936888	プラン番号：　5501A-2507-0156T	作成日：　2025年7月11日	
	神戸支店　販売課	担当営業　：展示用	担当アドバイザー：　2025.8	

縮尺：A3サイズ等倍

■必ずご確認ください。
・天井高さ、吊戸棚・レンジフード取付高さをご確認ください。
・≪　≫内寸法は参考寸法です。
・オープンシェルフはレンジフードとの接触を避け、加熱機器との離隔距離にご注意ください。
■表示記号について
・KP：キッチンパネル

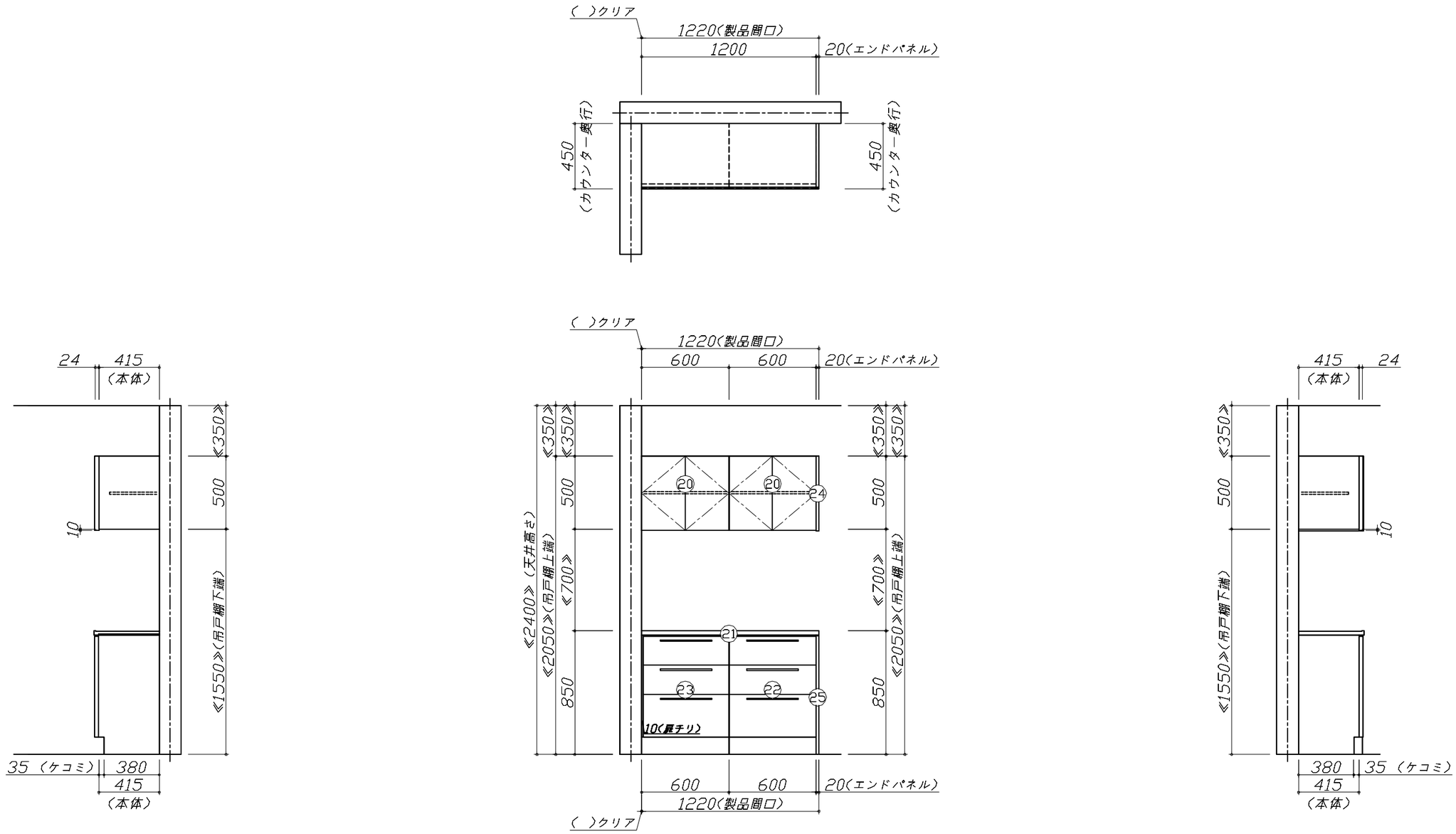

Takara standard タカラスタンダード株式会社	**現場名称：** 神戸ー神戸SR　SK6様邸	ぴったりｻｲｽﾞ木製ｼｽﾃﾑｷｯﾁﾝ　Ｒｅｆｉｔ　リフィット	姿図 2	**縮　尺：** 1 / 30
	現場番号： C5936888	**プラン番号：** 5501A-2507-0156T	**作成日：** 2025年7月11日	
	神戸支店　販売課	**担当営業**　：展示用	**担当アドバイザー：** 2025.8	

縮尺：A3サイズ等倍

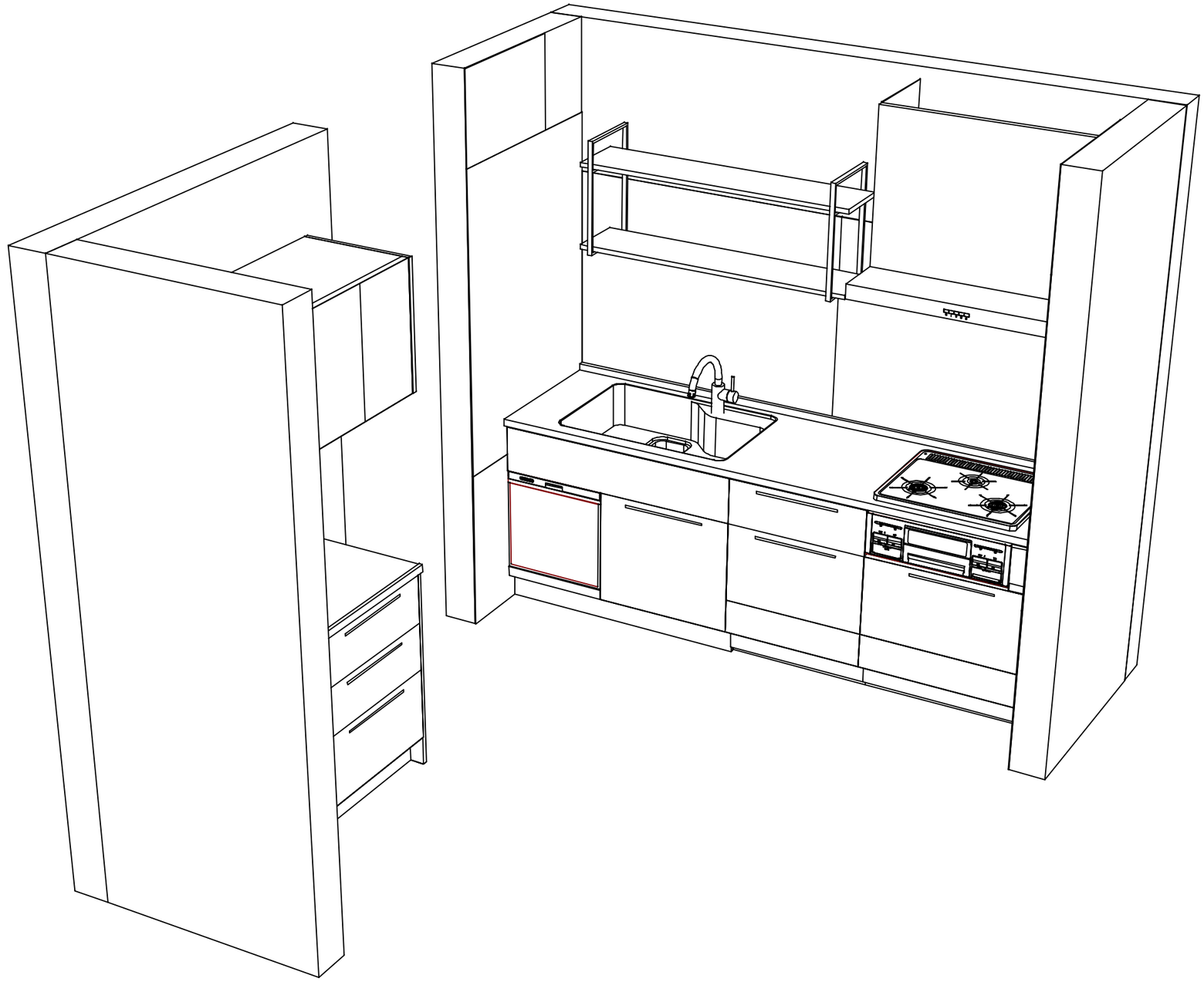

Takara standard タカラスタンダード株式会社	**現場名称：** 神戸ー神戸SR　SK6様邸	ぴったりｻｲｽﾞ木製ｼｽﾃﾑｷｯﾁﾝ　Ｒｅｆｉｔ　リフィット	姿図 3	**縮　尺：** 1 / 30
	現場番号： C5936888	**プラン番号：** 5501A-2507-0156T	**作成日：** 2025年7月11日	
	神戸支店　販売課	**担当営業　：**展示用	**担当アドバイザー：** 2025.8	

縮尺：A3サイズ等倍

■商品仕様概要

商品仕様	商品シリーズ	ぴったりサイズ木製システムキッチン　Ｒｅｆｉｔ　リフィット
	タイプ	足元スライドタイプ
	扉カラー	グループ１：ヒッコリーナチュラル
	引手種類	ハンドル引手(ブラック)
	天板形状・間口	I型240cm
		-
	奥行	65ｃｍ
	天板高さ	85㎝
	キッチンパネル	有
	キッチンパネルカラー	HDﾀｲﾌﾟ：ｺﾝｸﾘｰﾄﾗｲﾄ
	見切り・エッジ材	樹脂製

■商品仕様書（キッチン側）

品目	仕様				備考
天板	材質	人造大理石	色	シャインベージュ	
	シンク	らくエルシンク	色	ステンレス	
	部品	-			
		-			
		ﾐｽﾞｷﾘSGN-B、ﾐｽﾞｷﾘﾈｯﾄSGN			
		ﾏｻｲﾀﾀﾃSGN			
		ｺﾞﾐﾎﾞｹｯﾄSGN			
下台	本体	木製	色	ホワイト	
	底板	ホーロー底板			
	引出し	化粧ボード（一部樹脂製）			
	レール・丁番	ソフトクローズレール			
	部品(標準)	-			
	部品(オプション1)	-			
	部品(オプション2)	-			
	部品(オプション3)	-			
設備仕様（下台）	水栓１	KM708GT			
	水栓２	-			
	食器洗い乾燥機	TKW-405A	色	ブラック	125V-15A・アース端子付コンセント
	加熱機器(本体)	TN36A60	色	ブラック	
	加熱機器(トッププレート)	ホーロートップ	色	ブラック	
	加熱機器(レンジ)	-			
吊戸棚	本体	化粧ボード	色	ホワイト	
	耐震ラッチ	-			
	部品	棚板			
レンジフード	品名	VUA-901AD（K）	色	ブラック	125V-15A（2芯ｺﾝｾﾝﾄ）
	ファン仕様	シロッコファン（排気タイプ）			
	部品	ﾏﾙﾀﾞｸﾄｶﾅｶﾞ(U)			
		-			
		-			
		-			
設備仕様（上台）	照明ユニット	-			
	アイラック	-			
	電動昇降吊戸棚	-			
	昇降棚	-			
エンドパネル	材質	-			
天井幕板	品名	-			

■商品仕様書（周辺収納側）

品目	仕様				備考
周辺仕様	周辺扉カラー	グループ１：ヒッコリーナチュラル			
	周辺引手	ハンドル引手(ブラック)			
	キッチンパネル	なし			
トールユニット	本体	-			
	底板	-			
	引出し	-			
	レール	-			
	丁番	-			
	耐震ラッチ	-			
	部品	-			
カウンターユニット	本体	木製	色	ホワイト	
	底板	木製			
	レール	ソフトクローズレール			
	丁番	-			
家電収納	本体	-			
	部品	-			
周辺カウンター	材質	メラミン	色	ヒッコリーナチュラル	
吊戸棚	本体	化粧ボード	色	ホワイト	
	耐震ラッチ	有			
	部品	棚板			
設備仕様（上台）	アイラック	-			
エンドパネル	材質	木製	色	ヒッコリーナチュラル	
天井幕板	品名	-			

Takara standard タカラスタンダード株式会社	**現場名称：** 神戸ー神戸SR　SK6様邸	ぴったりｻｲｽﾞ木製ｼｽﾃﾑｷｯﾁﾝ　Ｒｅｆｉｔ　リフィット	仕様表	**縮　尺：** 1 / 30
	現場番号： C5936888	**プラン番号：** 5501A-2507-0156T	**作成日：** 2025年7月11日	
	神戸支店　販売課	**担当営業　：**展示用	**担当アドバイザー：** 2025.8	

基本工事区分について

本説明書は、キッチンの本体組立・設置と関連工事〔建設工事〕である　大工工事、電気工事、ガス配管工事、管工事〔給排水〕などと区別して説明しています。
建設工事は関連する法令・規定に従って法的有資格者による工事が必要になります。
流通業者様からの発注で下請けとして本体の「取付・設置」を行う場合は、建設工事部分とキッチン本体「取付・設置」を区別して行ってください。
設置前工事、設置後工事の一部でも含む場合は、建設工事となります。

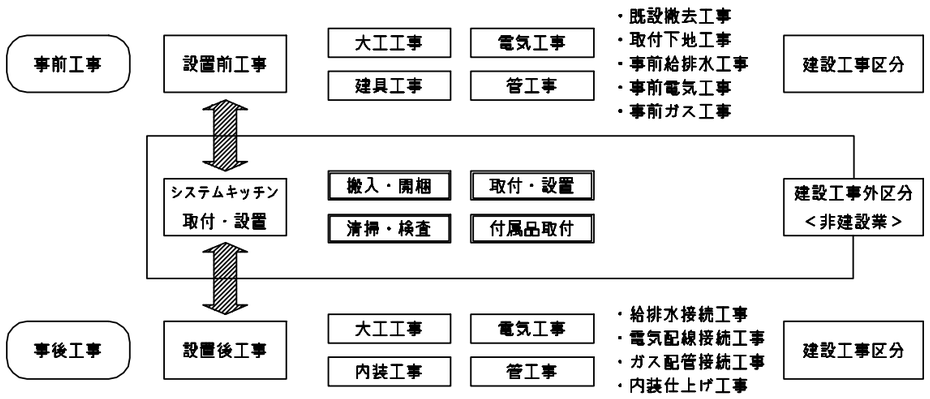

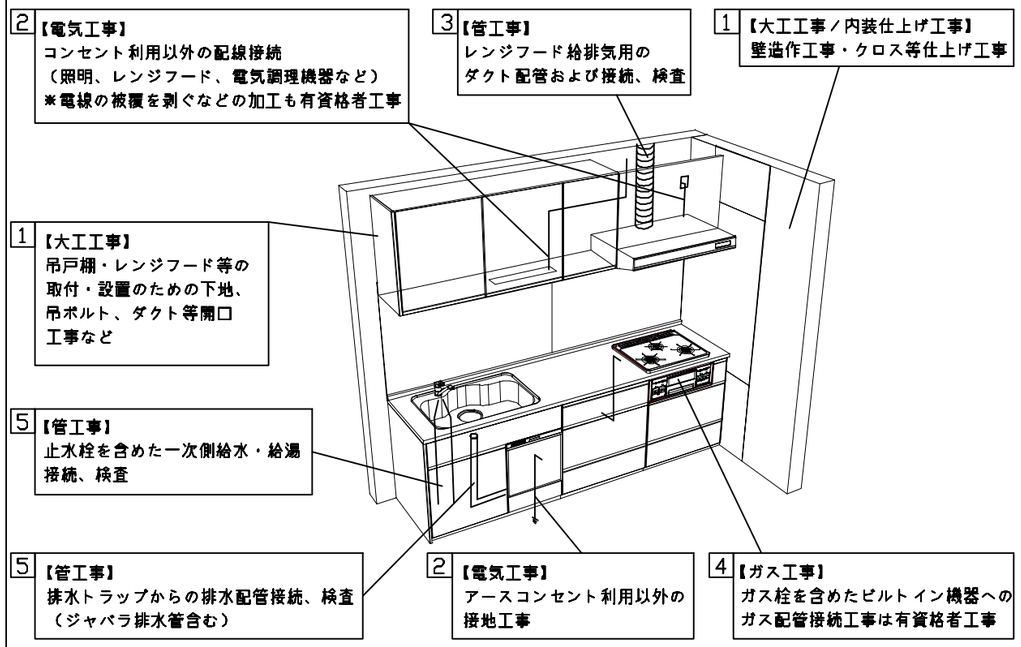

■システムキッチン　工事区分　　参考：キッチン・バス工業会『工事区分ガイドライン』

工事区分	部位（図）	業種区分	作業名称（区分）	建設工事 大工工事	建設工事 管工事	建設工事 電気工事	建設工事外 設備・ガス機器設置	建設工事外 キッチン取付	作業内容
設置前工事	1 3	大工 管	外壁の開口工事	○	○				レンジフードのダクト用の建築壁の穴あけ工事
			建築壁の下地処理工事	○					ウォールキャビネット等の取付のための壁下地処理工事
			幕板取付壁下地処理工事	○					天井・壁等の幕板等取付のための下地処理工事
			アンカー、吊ボルト工事	○					吊戸棚、レンジフード等のアンカー、吊ボルト工事
			換気機器用ダクトの関連工事		○	○			建築物の事前ダクト配管等の工事
			キッチンパネル下地処理工事	○					キッチンパネルを貼るための建築壁の下地処理工事
	2	電気	レンジフードの電気工事			○			建築の屋内配線と配線器具（コンセント）工事
			ＩＨ調理機器の電気工事			○			ＩＨ調理機器専用の200Ｖの事前電気工事
			ウォールキャビネット部分の電気工事			○			照明器具等の電気工事
			電動昇降吊戸棚の電気工事			○			電動昇降吊戸棚の専用電源・アース工事
			食器洗い乾燥機の電源・アース工事			○			食器洗い乾燥機の専用電源・アース工事
			水栓の電気工事			○			タッチレス水栓、アルカリイオン整水器の電気工事
	4	ガス	ガス調理機器のガス配管工事		○				ガス調理機器用の事前ガス配管工事
	5	管	排水配管の立上げ工事		○				キッチン排水用の所定位置への排水配管立上げ工事
			給水・給湯配管の立上げ工事		○				キッチン専用の所定位置への給水給湯配管立上げ工事
			食器洗い乾燥機の給排水配管工事		○				食器洗い乾燥機用の専用給水(給湯)・排水配管事前工事
システムキッチン本体取付・設置		建設工事外区分	キッチンパネルの取付　【注記　1】					□	製品を加工して建築下地へ取付
			製品間のシリコン充填　【注記　2】					□	製品間の隙間を仕上げる処理作業
			レンジフードの取付　【注記　1】					□	本体及び化粧パネルを取付ける作業
			ウォールキャビネットの取付					□	ウォールキャビネットを取付ける作業
			電動昇降吊戸棚の取付					□	電動昇降吊戸棚を取付ける作業
			ベースキャビネット・ワークトップの取付					□	ベースキャビネット・ワークトップの組立・調整して設置する作業
			排水部品の組立　【注記　3】				□	□	排水部品とシンクの組立
			水栓類の組立・ワークトップへの取付　【注記　1】					□	水栓、浄水器同梱部材の組立（ワークトップへの取付）
			ビルトイン機器の取付　【注記　1】					□	ビルトイン機器のキッチン本体への組込作業
			試運転・完成検査　【注記　4】					□	完成後の試運転、性能確認検査
設置後工事	2 3	電気 管	ウォールキャビネット照明器具工事			○			事前配線の電源線と照明器具の接続、検査
			電気配線器具の取付			○			スイッチ、コンセント等の電気配線工事
			レンジフードとダクト接続工事		○				建築ダクトとレンジフードの接続、検査
			その他電化機器の工事			○			電化機器と電源線、アースの接続工事
	4	ガス	ガス調理機器のガス配管接続工事				□		ガス調理機器とガス栓との接続工事（資格要）
	5	管	給水・給湯配管と水栓の接続工事		○				給水・給湯の一次側と水栓の接続、検査
			給水・給湯配管とオプション機器の接続工事		○				オプション機器と一次側給排水の接続、検査
			建築側排水配管への接続工事		○				キッチン排水配管と建築側排水配管の接続、検査

※【注記　1】原則、現場支給製品は支給側で取付実施とする
※【注記　2】当社製品間のみ実施する場合が多い。但し、現場により打合せにて作業範囲を決定する場合がある
※【注記　3】給排水配管の仕様や状況により、排水部品の組立作業範囲を打合せにて決定する
※【注記　4】製品の完成検査、試運転は、工事完成後に行う場合が多い。但し、原則、商品取付完了時に検査、試運転が可能な範囲のみキッチン設置者が実施する

Takara standard タカラスタンダード株式会社	現場名称：　神戸ー神戸SR　SK6様邸	ぴったりｻｲｽﾞ木製ｼｽﾃﾑｷｯﾁﾝ　Ｒｅｆｉｔ　リフィット	工事区分表　縮　尺：　1　／　30
	現場番号：　C5936888	プラン番号：　5501A-2507-0156T	作成日：　2025年7月11日
	神戸支店　販売課	担当営業　：展示用	担当アドバイザー：　2025.8

■必ずご確認ください。
・天井高さ、吊戸棚・レンジフード取付高さをご確認ください。
・≪　≫内寸法は参考寸法です。

■設備図の見方、表示記号について
・寸法はキッチンパネル厚みとクリア寸法を含んでいません。
・KP：キッチンパネル

■吊戸棚・オープンシェルフ取付注意事項
●吊戸棚及びオープンシェルフの取付は、必ず商品同梱の専用ネジ（タッピンネジ4.5×60）を使用してください。
●固定下地は固定位置を中心に幅100mm以上、厚み12mm以上の十分な強度を持つ合板でお願いします。

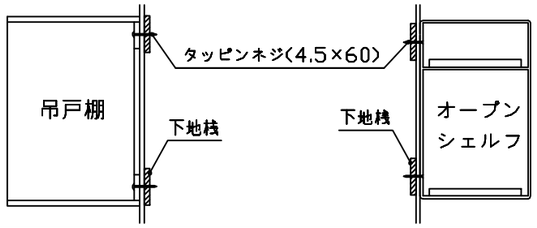

■必ずお読みください
1)以下の工事・部材は別途ご用意ください。
・周囲躯体、仕上げ、取付用下地工事
・ダクト工事、壁面開口、屋外化粧カバー取付等
・給排水配管、電気配線、ガス配管及び接続工事
2)本体の取付以外の関連工事は法的有資格者による工事が必要になります。
・大工工事、電気工事、ガス配管工事、管工事、建具工事等
3)キッチンパネルを設置する壁面下地はプラスターボード仕上げでお願いします。

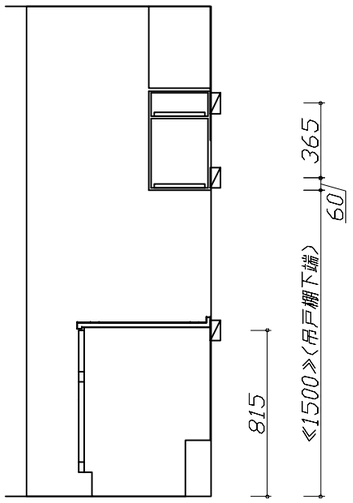

固定下地位置

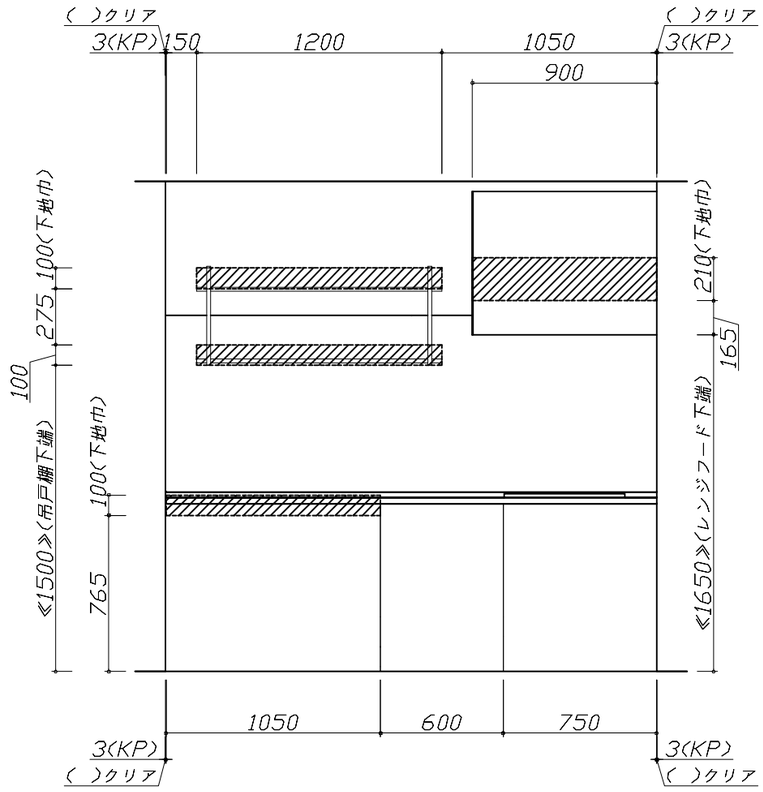

固定下地位置

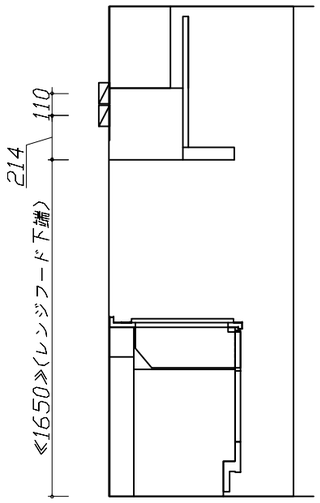

固定下地位置

Takara standard タカラスタンダード株式会社	現場名称：　神戸ー神戸SR　SK6様邸	ぴったりｻｲｽﾞ木製ｼｽﾃﾑｷｯﾁﾝ　Ｒｅｆｉｔ　リフィット	下地図 1	縮　尺：　1 / 30
	現場番号：　C5936888	プラン番号：　5501A-2507-0156T	作成日：　2025年7月11日	
	神戸支店　販売課	担当営業　：展示用	担当アドバイザー：　2025.8	

縮尺：A3サイズ等倍

■必ずご確認ください。
・天井高さ、吊戸棚・レンジフード取付高さをご確認ください。
・≪　≫内寸法は参考寸法です。

■設備図の見方、表示記号について
・寸法はキッチンパネル厚みとクリア寸法を含んでいません。
・KP：キッチンパネル

■吊戸棚・オープンシェルフ取付注意事項
●吊戸棚及びオープンシェルフの取付は、必ず商品同梱の専用ネジ（タッピンネジ4.5×60）を使用してください。
●固定下地は固定位置を中心に幅100mm以上、厚み12mm以上の十分な強度を持つ合板でお願いします。

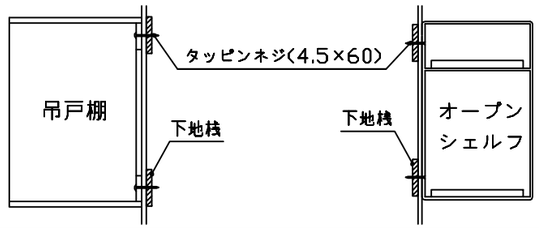

■必ずお読みください
1)以下の工事・部材は別途ご用意ください。
・周囲躯体、仕上げ、取付用下地工事
・ダクト工事、壁面開口、屋外化粧カバー取付等
・給排水配管、電気配線、ガス配管及び接続工事
2)本体の取付以外の関連工事は法的有資格者による工事が必要になります。
・大工工事、電気工事、ガス配管工事、管工事、建具工事等
3)キッチンパネルを設置する壁面下地はプラスターボード仕上げでお願いします。

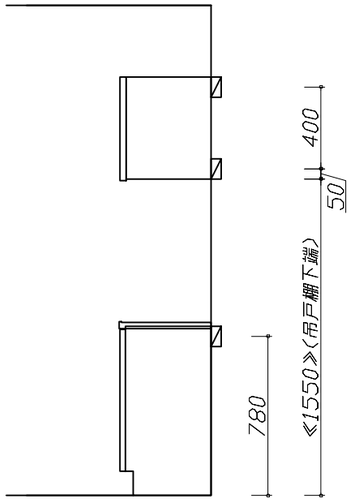

固定下地位置

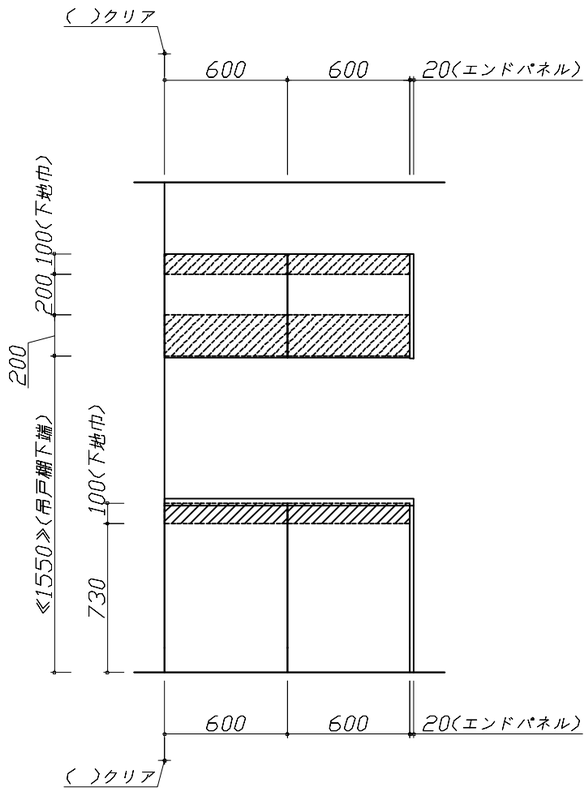

固定下地位置

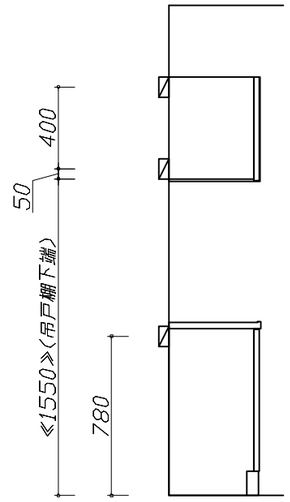

固定下地位置

Takara standard タカラスタンダード株式会社	現場名称： 神戸ー神戸SR　SK6様邸	ぴったりｻｲｽﾞ木製ｼｽﾃﾑｷｯﾁﾝ　Ｒｅｆｉｔ　リフィット	下地図 2	縮　尺： 1 / 30
	現場番号： C5936888	プラン番号： 5501A-2507-0156T	作成日： 2025年7月11日	
	神戸支店　販売課	担当営業　：展示用	担当アドバイザー： 2025.8	

縮尺：A3サイズ等倍

■必ずご確認ください。
・天井高さ、吊戸棚・レンジフード取付高さをご確認ください。
・≪　≫内寸法は参考寸法です。
■設備図の見方、表示記号について
・寸法はキッチンパネル厚みとクリア寸法を含んでいません。
・KP：キッチンパネル

■必ずお読みください
1)以下の工事・部材は別途ご用意ください。
・周囲躯体、仕上げ、取付用下地工事
・ダクト工事、壁面開口、屋外化粧カバー取付等
・給排水配管、電気配線、ガス配管及び接続工事
2)本体の取付以外の関連工事は法的有資格者による工事が必要になります。
・大工工事、電気工事、ガス配管工事、管工事、建具工事等

■設備記号

記号	記号の意味	記号	記号の意味
⊗	給水位置	⊖	ｺﾝｾﾝﾄ位置
●	給湯位置	⊖E	ｱｰｽ付ｺﾝｾﾝﾄ位置
⊘	排水位置	⊖ET	ｱｰｽﾀｰﾐﾅﾙ付ｺﾝｾﾝﾄ位置
ⓖ	ｶﾞｽ配管位置	∮	電源取出位置
ⓝ	電源位置		

[- - - -]：点検口

■機器類電源詳細

1	食洗機用電源	15A-125V　E付埋込ｺﾝｾﾝﾄ	⊖ET
2	ﾚﾝｼﾞﾌｰﾄﾞ用電源	15A-125V　埋込ｺﾝｾﾝﾄ 消費電力145W	⊖

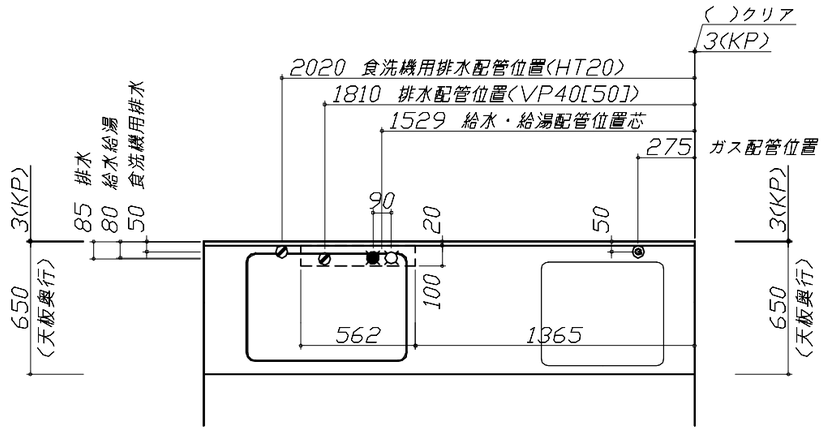

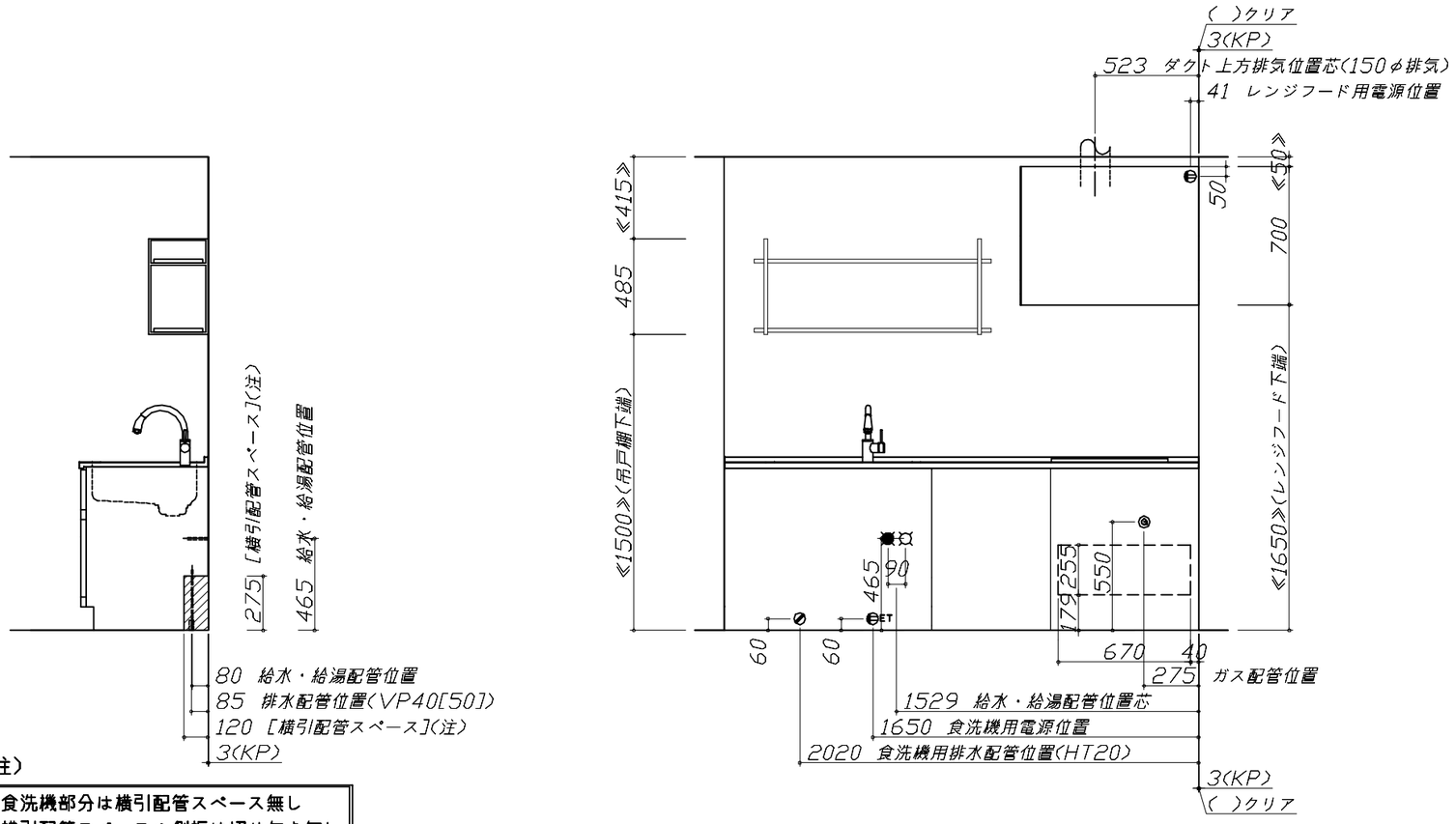

※ダクト配管可能範囲は詳細図参照

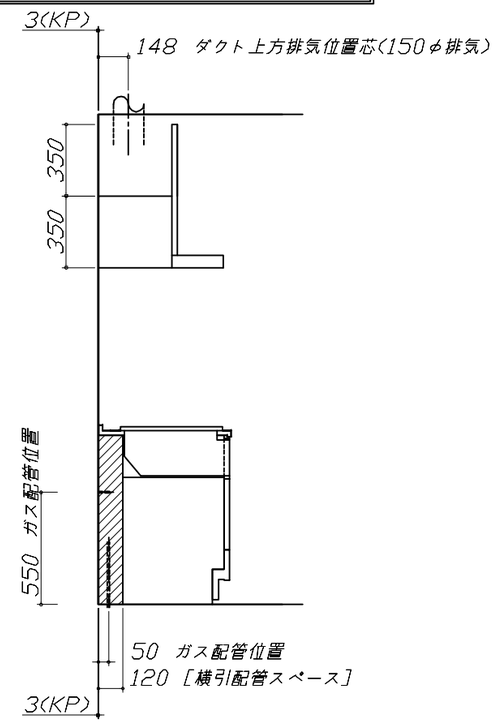

(注)
・食洗機部分は横引配管スペース無し
・横引配管スペースの側板は切り欠き無し

Takara standard タカラスタンダード株式会社	現場名称：　神戸ー神戸SR　SK6様邸	ぴったりｻｲｽﾞ木製ｼｽﾃﾑｷｯﾁﾝ　Refit　リフィット	設備図 1	縮　尺：　1 / 30
	現場番号：　C5936888	プラン番号：　5501A-2507-0156T	作成日：　2025年7月11日	
	神戸支店　販売課	担当営業　：展示用	担当アドバイザー：　2025.8	

縮尺：A3サイズ等倍

■必ずご確認ください。
・天井高さ、吊戸棚・レンジフード取付高さをご確認ください。
・≪　≫内寸法は参考寸法です。
■設備図の見方、表示記号について
・寸法はキッチンパネル厚みとクリア寸法を含んでいません。
・KP：キッチンパネル

■必ずお読みください
1)以下の工事・部材は別途ご用意ください。
・周囲躯体、仕上げ、取付用下地工事
・ダクト工事、壁面開口、屋外化粧カバー取付等
・給排水配管、電気配線、ガス配管及び接続工事
2)本体の取付以外の関連工事は法的有資格者による工事が必要になります。
・大工工事、電気工事、ガス配管工事、管工事、建具工事等

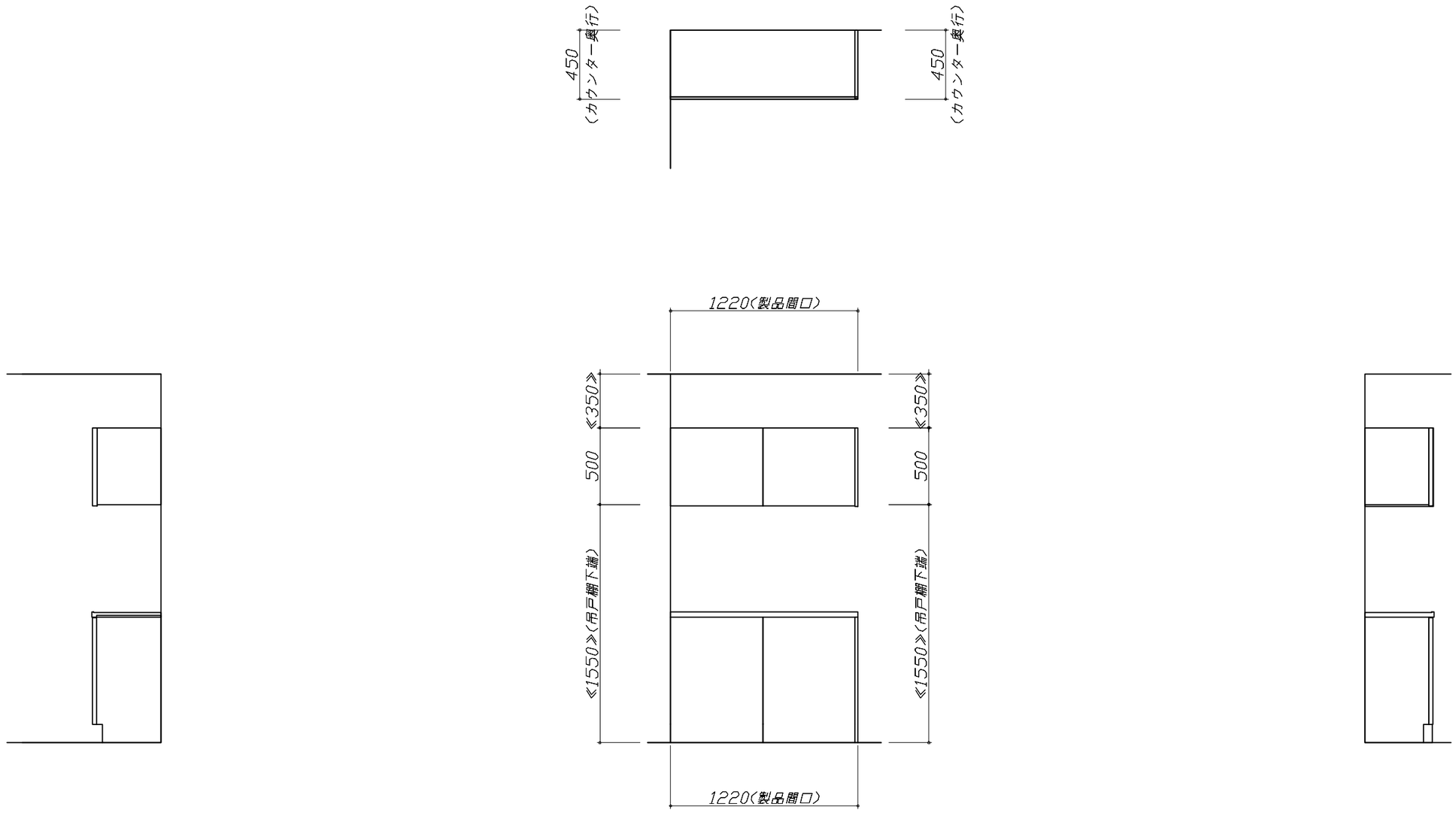

Takara standard タカラスタンダード株式会社	現場名称：　神戸ー神戸SR　SK6様邸	ぴったりｻｲｽﾞ木製ｼｽﾃﾑｷｯﾁﾝ　Ｒｅｆｉｔ　リフィット	設備図　2	縮　尺：　1 / 30
	現場番号：　C5936888	プラン番号：　5501A-2507-0156T	作成日：　2025年7月11日	
	神戸支店　販売課	担当営業　：展示用	担当アドバイザー：　2025.8	

縮尺：A3サイズ等倍

＜詳細図　1＞

らくエルシンク給水排水配管例図

給水給湯壁出し配管の場合
止水栓位置にアングル止水栓を取り付けてください。
（止水栓は別途）

管工事

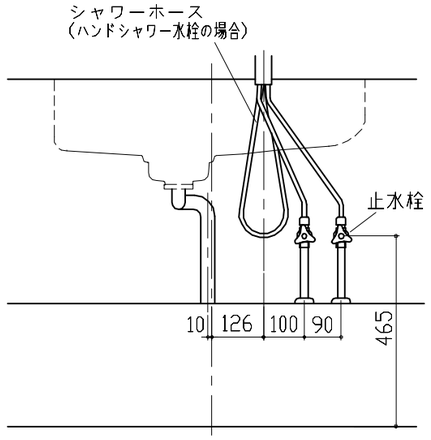

シンク下食器洗い乾燥機　配管例図

管工事

＜給湯（水）配管例＞

【床立上げの場合】

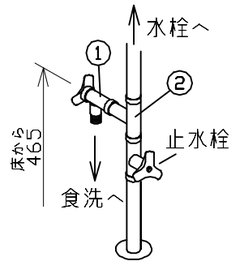

【壁出しの場合】

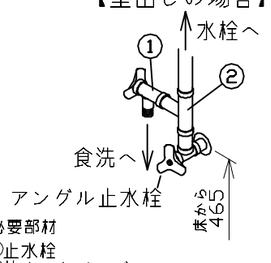

■必要部材
①止水栓
②片ナットチーズ
（給湯の場合は耐熱配管）
※水栓の給水(湯)管より分岐しますので、食器洗い乾燥機専用の給水(湯)管は不要です。
※必要部材は建築側用意となります。

＜排水配管例＞

【床立上げの場合】

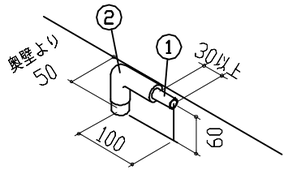

【壁出しの場合】

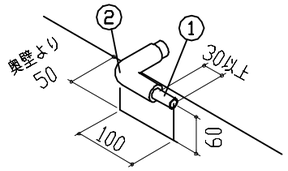

■必要部材
①HT20
②エルボ
（耐熱塩ビ使用のこと）
※必要部材は建築側用意となります。

レンジフード詳細図

＜VUA-901AD＞

アルミダクト使用時の排気位置は
ダクト配管可能範囲を参照ください。
直接排気の場合は、排気口の位置に
内寸タテ160mm×ヨコ160mmで
巾100mm以上の木枠を設けてください。
実際の排気用接続部品の開口部寸法は、
角の場合150mm×150mm、
丸の場合φ148です。

排気方法	排気部品	電動シャッター
後方直接排気	排気用角アタッチメント	――
左右後方ダ外排気	VCN丸ダ外金具L	ED丸ダ外金具L
上方ダ外排気	丸ダ外金具U	ED丸ダ外金具U

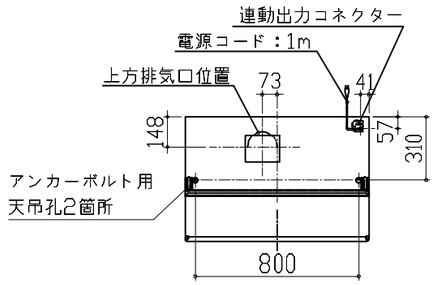

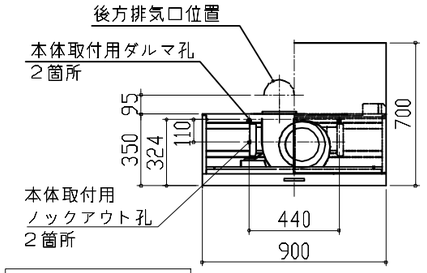

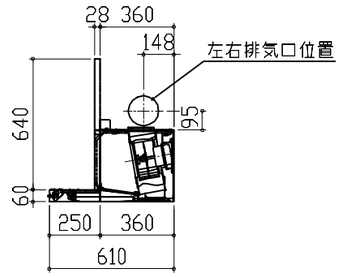

消費電力：145W

ガス配管例図

＜TN36A60＞

ガス配管工事

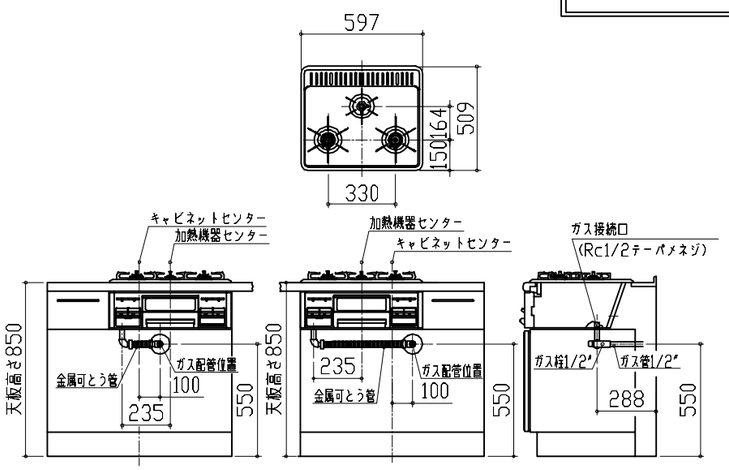

シンク下食器洗い乾燥機　電気配線例図

＜TKW-405A＞

電気工事

電源は100V15A以上の専用回路を
設けてください。

※本体を設置する場所の背壁（図の▨部）に給・排水管工事部分を避けて125V、15Aのアースターミナル付埋込みコンセントを設け、これに電源電線、アース線を配線してください。

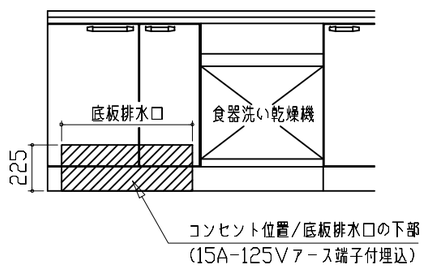

消費電力：885W

レンジフード詳細図　ダクト配管可能範囲

＜VUA　風圧シャッター＞

管工事

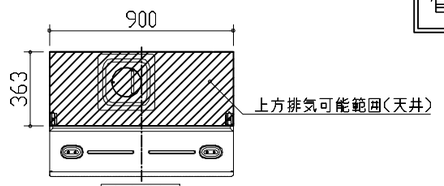

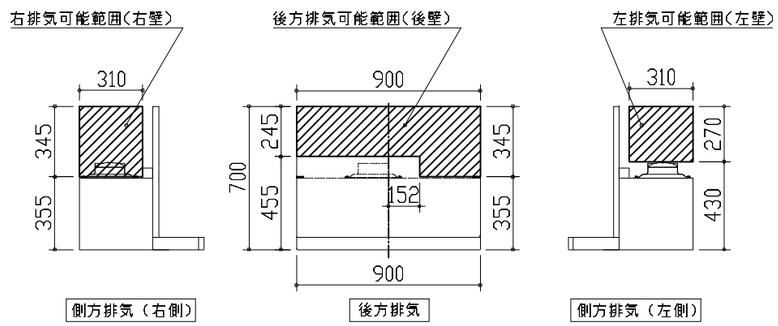

注）
●本図はアルミダクトφ150を使用した場合の配管可能範囲である。
断熱材を取付ける場合は厚みを考慮すること。
●リフォーム時など、既設の壁排気口を利用する場合、P変換アタッチメント(別売)を使用すること。

Takara standard タカラスタンダード株式会社	現場名称：　神戸ー神戸SR　SK6様邸	ぴったりサイズ木製システムキッチン　Refit　リフィット	詳細図　1	縮　尺：　FREE
	現場番号：　C5936888	プラン番号：　5501A-2507-0156T	作成日：　2025年7月11日	
	神戸支店　販売課	担当営業　：展示用	担当アドバイザー：　2025.8	

＜詳細図　2＞

横引配管有効寸法　詳細図

【調理キャビネット】

：配管スペース

足元スライド標準タイプ

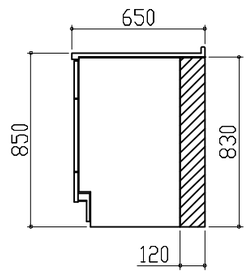

キャビネット引出寸法　詳細図

【調理キャビネット】

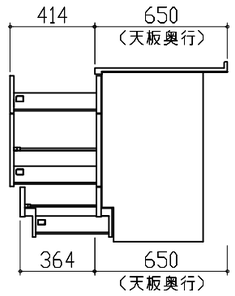

エンド取り合い詳細図

【キッチン本体　左側】

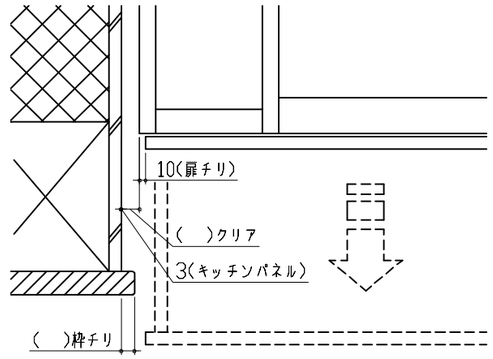

■留意事項
引出しを開けたときにドア枠・窓枠・巾木と
干渉しないようクリアを確保してください。

キャビネット引出寸法　詳細図

【シンクキャビネット】

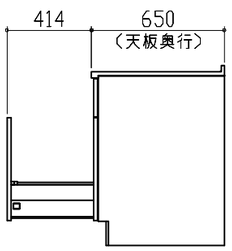

キャビネット引出寸法　詳細図

【コンロキャビネット】

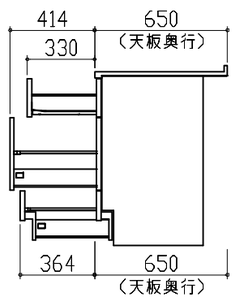

エンド取り合い詳細図

【キッチン本体　右側】

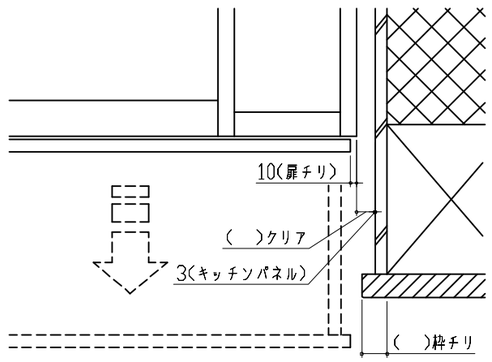

■留意事項
引出しを開けたときにドア枠・窓枠・巾木と
干渉しないようクリアを確保してください。

Takara standard タカラスタンダード株式会社	**現場名称：** 神戸ー神戸SR　SK6様邸	ぴったりｻｲｽﾞ木製ｼｽﾃﾑｷｯﾁﾝ　Ｒｅｆｉｔ　リフィット	詳細図　2	**縮　尺：** FREE
	現場番号： C5936888	**プラン番号：** 5501A-2507-0156T	**作成日：** 2025年7月11日	
	神戸支店　販売課	**担当営業　：**展示用	**担当アドバイザー：** 2025.8	

オープンシェルフ　詳細図

【1200間口2段仕様】

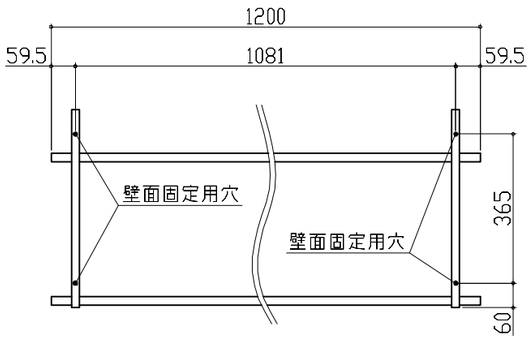

背面図

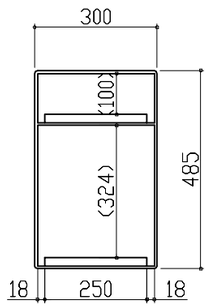

側面図

Takara standard タカラスタンダード株式会社	**現場名称：** 神戸ー神戸SR　SK6様邸	ぴったりｻｲｽﾞ木製ｼｽﾃﾑｷｯﾁﾝ　Ｒｅｆｉｔ　リフィット	詳細図　3	**縮　尺：** FREE
	現場番号： C5936888	**プラン番号：** 5501A-2507-0156T	**作成日：** 2025年7月11日	
	神戸支店　販売課	**担当営業　：**展示用	**担当アドバイザー：** 2025.8	

システムキッチン
リフィット R Refit

神戸-神戸SRSK6 様邸

Takara standard
現場番号 C5936888
プラン番号 5501A-2507-0156T

キャビネットタイプ
足元スライドタイプ

ストック類などを分類して収納できます。

ホーロー底板

ソフトクローズ機能

スライド引出しが、静かにピタッと閉まります。

小引出しカラー

ブラック

シルバー

シンク
らくエルシンク

業界トップレベルの
「静音仕様」
約35dB

らくエルシンクの特徴

ポケットを自由に移動

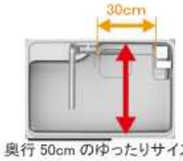

奥行 50cm のゆったりサイズ

水栓
ハンドシャワー水栓

KM708GT

節湯 B

食器洗い乾燥機
間口 45cm

TKW-405A
パネルタイプ
ブラック

加熱機器
ホーロートッププレートガスコンロ

片面焼きグリル
TN36A60

レンジフード
お手入れカンタンなホーロー整流板を採用

VUA タイプ

オープンシェルフ
棚板2段タイプ

※画像はイメージです。

間仕切り名人

引出しの中を自由に仕切れるので、小物の整理に便利。

取り付け取り外しもカンタン。

らくエルシンク 水切りネット

らくエルシンク 水切り

らくエルシンク まな板立て

らくエルシンク ごみポケット

カラーシミュレーション

お好みのカラーの
組み合わせが
見つかります！

キッチン本体サイズ I型240cm

天板高さ 85cm

扉

グループ 1
ヒッコリーナチュラル

引手

ハンドル引手（グループ 1・2）
ブラック

ワークトップ

人造大理石
シャインベージュ

台輪

ダークブラウン

ホーロークリーンキッチンパネル

HD タイプ
コンクリートライト

●画像はイメージです。カラー・間口等、仕様詳細については御見積書をご確認ください。●印刷色のため実際の商品とは多少異なります。●寸法・仕様は予告なく変更する場合もありますのでご了承ください。

※加熱機器・レンジフードの連動機能について：どちらか一方が連動機能付でない場合は対応しません。

システムキッチン
リフィット R Refit

神戸-神戸SRSK6　様邸

Takara standard
現場番号 C5936888
プラン番号 5501A-2507-0156T

カウンターユニット

スライドタイプ
間口 60 cm

耐震ラッチ

※写真はイメージです

吊戸に耐震ラッチが付きます。

※吊戸の設置状態等により性能を十分に発揮しない場合があり、そのことによる損害は保証の対象になりません。

背面収納 カウンターカラー

ヒッコリーナチュラル　スモーキーエルム　ディープグレー

扉カラー

高圧メラミン化粧板 グループ1

マット ベージュ / マット グレージュ / マット ダークグレー / ディープ グレー / サンド ブラック
ホワイトウッド / チーク グレージュ / ナチュラル ウッド / ヒッコリー ナチュラル / ヒッコリー ミディアム
ウッドミディ アムダーク / スモーキー エルム / オークダーク ブラウン / ブレーン ホワイト / レッド
ナチュラル / ミディアム / ホワイト

オレフィンシート グループ2

ナチュラル アイボリー / ライト ミディアム
チェリー / ライト グレージュ
ダーク

DAP コート グループ2

ホワイト

化粧紙 グループ3

ホワイト / スーパー ホワイト
ミスティー ホワイト / ライト ホワイト
ピンク / ワインレッド
ライト / ミディアム ブラウン
ダークブラウン / ダーク

引手

レール引手

■グループ1

シルバー

ブラック

■グループ2

シルバー

ハンドル引手

■グループ1・2

シルバー

ブラック

■グループ3

シルバー

扉

グループ1
ヒッコリーナチュラル

引手

ハンドル引手（グループ1・2）
ブラック

ワークトップ

メラミン
ヒッコリーナチュラル

台輪

ダークブラウン

ホーロークリーンキッチンパネル

HD タイプ

エルム ホワイト / エルム ナチュラル / ブラウン アッシュ / アウリジーナ タイル / チェッポ ストーンライト / チェッポ ストーンダーク / スウエディッシュ ベージュ
スウェディッシュ グレー / ルナ ダークグレー / トラバーチン ホワイト / ドラマチック ホワイト / コンクリート ライト / コンクリート ダーク / スノーモザイク
ミルキー モザイク / ビアンコ テラゾー / ジオライン グリーン / ジオライン ピンク / ムーミンたちと ぶどう畑(ベージュ) / ムーミン谷のパー ティー (ベージュ)

P タイプ

ウッドマイル ドホワイト / ストーンホワイト / パールホワイト / ホワイト / マーブルグレー / マーブル ベージュ / ピュア アイボリー

ワークトップ

アクリル人造大理石

ソリッドベージュ
ソリッドライトグレー
ソリッドホワイト
モデレートココア
モデレートブラック

人造大理石 ぴったりサイズ対応

シャインベージュ
シャイングレー
シャインホワイト

ステンレス ぴったりサイズ対応

オーバルエンボス加工

●画像はイメージです。カラー・間口等、仕様詳細については御見積書をご確認ください。●印刷色のため実際の商品とは多少異なります。●寸法・仕様は予告なく変更する場合もありますのでご了承ください。