ホーローシステムキッチン 御見積書

御名前　米子-松江SR SK4　様

業者　様

商品名　LEMURE　レミュー

作成日　2024年12月7日
ﾌﾟﾗﾝ番号　2910C-2412-0072T
現場番号　C3227844

タカラスタンダード株式会社
◆松江営業所
島根県松江市大庭町1802－5
TEL 0852-24-8188 / FAX 0852-27-2967

◆松江ショールーム
TEL 0852-27-2963 / FAX 0852-24-3607

商品
御見積金額　¥1,754,300　（税込 ¥1,929,730）

（　）内の価格は税込価格＜税率10%＞を表示しています。

《参考》別途 商品組付費　¥166,000　(税込 ¥182,600)

※　商品御見積金額には商品組付費は含まれておりません。
※　商品組付費には配送・搬入・商品組付等の費用を含んでいます。
※　商品組付費は現場の状況により変動する事があります。
　　又、給水・給湯・ガス・ダクト・電気等の接続工事は含まれておりません。

担当営業	担当ｱﾄﾞﾊﾞｲｻﾞｰ	ﾌﾟﾗﾝ作成者
		兒嶋

◆ 御見積仕様

《キッチン》	
キッチン本体サイズ	I型255cm
天板高さ	85cm
扉カラー	ﾛｰｽﾞｳｯﾄﾞﾎﾜｲﾄ・引手ｼﾙﾊﾞｰ
キャビネットカラー	ﾎﾜｲﾄ
キッチンパネル	HDﾀｲﾌﾟ:ｴﾙﾑﾎﾜｲﾄ
引手タイプ	ﾚｰﾙ引手ﾀｲﾌﾟ
ワークトップ材質	アクリル人造大理石
カラー	グレースホワイト
水栓	ハンドシャワー水栓
食器洗い乾燥機	シンク下設置間口45cmタイプ
加熱機器	IHヒーター
レンジ機器	なし
ガス種	未定

◆ 備考

◆ 御確認事項

☆御見積りの商品は受注生産品の為、納期は約一ヶ月程度いただきます。
☆商品の仕様・価格等につきましては予告なく変更する事があります。
☆組立工事費には給水・給湯・ガス・ダクト・電気等接続工事は含まれておりません。
☆ご発注後のキャンセル・変更は応じかねますので、ご確認宜しくお願い申し上げます。
☆この御見積書の有効期間は30日間です。

No.*

御名前 米子-松江SR SK4 様

現場番号	C3227844	プラン番号	2910C-2412-0072T	作成日	2024/12/7

御見積明細 キッチン

NO	商品名	仕様	品番	数量	単価	金額
1	人造大理石ワークトップ	家事らくｼﾝｸ(ﾎﾜｲﾄ)	VMIﾄ255 TARU	1	216,000	216,000
2	シンクキャビネット	足元ｽﾗｲﾄﾞ・ｼﾝｸ下食洗、ﾌﾛﾝﾄﾎﾟｹｯﾄ、うちにもﾎｰﾛｰﾄﾚｲ	F-RRVR105PR5(LXWHNW	1	266,500	266,500
3	食器洗い乾燥機	引出し式（シルバー色）	EW-45R2SMT	1	111,000	111,000
	食器洗い乾燥機用前面パネル	扉同色	P-DWM45LS (XW N	1	17,500	17,500
4	調理台キャビネット	足元ｽﾗｲﾄﾞ（3段引出、ｲﾝﾅｰｹｰｽ、ｲﾝﾅｰｽﾗｲﾄﾞ）	F-TGVM075TR5(LXWHNW	1	164,000	164,000
5	コンロ用キャビネット	足元スライド、ミキリ対応	F-KTVM075IL5(LXWHNW-1	1	139,000	139,000
6	水栓	エコタイプハンドシャワー水栓	KM5021TTKE	1	36,500	36,500
7	電気加熱機器	IHヒーター両面焼き(ｼﾙﾊﾞｰ色)	CS-T321VSRT	1	227,000	227,000
	【ベースキャビネット小計】			8		1,177,500
8	ウォールキャビネット	ｱｲﾗｯｸLﾀｲﾌﾟ用、耐震ﾗｯﾁ付	W-MR A060ZRP(LXWHNW	1	38,500	38,500
	アイラック	Lタイプ、ステンレス調	SDL-60L-H	1	30,100	30,100
	アイラック用前面パネル	扉色対応用	P-SDL60(XW)	1	7,500	7,500
9	アイラック	ステンレス調	SDL-60-H	1	27,800	27,800
	アイラック用前面パネル	扉色対応用	P-SDL60(XW)	1	7,500	7,500
10	アイラック	照明付き、ステンレス調	SDL-60S-H	1	42,500	42,500
	アイラック用前面パネル	扉色対応用	P-SDL60(XW)	1	7,500	7,500
11	ウォールキャビネット	耐震ラッチ付	W-M A120 -P(LXWHNW	1	69,000	69,000
12	アイラック用アルミカバー	レンジフード横用、ステンレス調	SDLｶﾞﾜｶﾊﾞｰL-H	1	2,000	2,000
13	レンジフード(本体)	シロッコファン、ステンレス、加熱機器連動	VRAS-E752ADRN	1	118,500	118,500
	レンジフード用前面パネル	扉同色	VZP-75-655HN(XW)	1	10,000	10,000
14	リモコン		RHﾘﾓｺﾝ-2	1	2,000	2,000
15	エンドパネル	奥行65cmｷｬﾋﾞﾈｯﾄ･ﾄｰﾙ下台用	EP-XN-85 (LXWHN	1	14,500	14,500
16	エンドパネル	ｳｫｰﾙﾐﾄﾞﾙ、電動昇降、VUSVDS用	EP-WM (LXWHN	1	11,500	11,500
17	間仕切り名人(デラックスタイプ)	ABタイプ、間口36cm用	MGﾏｼﾞｷﾘAB360-520	1	13,000	13,000
18	間仕切り名人(デラックスタイプ)	APタイプ	MGﾏｼﾞｷﾘAP030-520	1	2,500	2,500
19	間仕切り名人(デラックスタイプ)	ASタイプ	MGﾏｼﾞｷﾘAS240-320	1	5,000	5,000
20	間仕切り名人(デラックスタイプ)	ASタイプ	MGﾏｼﾞｷﾘAS240-420	4	5,000	20,000
21	間仕切り名人(デラックスタイプ)	ASタイプ	MGﾏｼﾞｷﾘAS240-520	1	5,000	5,000
22	間仕切り名人(デラックスタイプ)	APタイプ、内引出用	MGﾏｼﾞｷﾘAP030-410U	2	2,500	5,000
23	かくせるホーローボックス	間口75cm用	ﾄﾋﾞﾗｳﾗHS- 75N	1	7,000	7,000
24	かくせるホーローボックス	間口73cm用	ﾄﾋﾞﾗｳﾗHS- 73N	1	7,000	7,000

御名前 米子-松江SR SK4 様

現場番号	C3227844	プラン番号	2910C-2412-0072T	作成日	2024/12/7

御見積明細 キッチン

NO	商品名	仕様	品番	数量	単価	金額
25	調理プレート	家事らくシンク用	ﾁｮｳﾘﾌﾟﾚｰﾄVAE	1	6,000	6,000
26	まな板	家事らくシンク用	ﾏﾅｲﾀVAE	1	8,500	8,500
27	まな板立て	家事らくシンク用	ﾏﾅｲﾀﾀﾃVAE	1	2,500	2,500
28	水切り	家事らくシンク用	ﾐｽﾞｷﾘVAE	1	9,000	9,000
29	水切りネット	家事らくシンク用	ﾐｽﾞｷﾘﾈｯﾄVAE	1	4,500	4,500
30	水切りプレート	家事らくシンク用	ﾐｽﾞｷﾘﾌﾟﾚｰﾄVAE	1	6,000	6,000
31	前台輪カバー		P-DC105 -5(W)	1	4,000	4,000
32	前台輪カバー		P-DC075 -5(W)	1	3,500	3,500
33	前台輪カバー		P-DC073 -5(W)	1	3,500	3,500
34	施工部材		ｼﾘｺﾝ(ｸﾘｱ2)	1	1,000	1,000
35	施工部材		ｼﾘｺﾝ(ﾎﾜｲﾄ2)	1	1,000	1,000
	キッチン合計			45		¥1,680,400

御見積明細 キッチンパネル

NO	商品名	仕様	品番	数量	単価	金額
1	ホーローキッチンパネルHDタイプ	フロントパネル135、エルムホワイト	PZFN-135 (QKW)	2	17,500	35,000
2	ホーローキッチンパネルHDタイプ	サイドパネル、エルムホワイト	PZS-90 (QKW)	1	30,400	30,400
3	KP用エッジセット	樹脂製、ホワイト	KPｴｯｼﾞｾｯﾄJ (MW)-2	1	2,800	2,800
4	パネル施工キット	シリコン色(ホワイト)	ﾊﾟﾈﾙｾｺｳｷｯﾄS(W)-1	1	5,700	5,700
	キッチンパネル合計			5		¥73,900

商品総合計	50	¥1,754,300

※ 御見積明細の価格には消費税は含まれておりません。別途消費税が必要となります。

《参考》別途 商品組付費

キッチン商品組付費 ¥129,000 (税込 ¥141,900)
キッチンパネル商品組付費 ¥37,000 (税込 ¥40,700)

※ 商品組付費は現場の状況により変動する事があります。 又、給水・給湯・ガス・ダクト・電気等の接続工事は含まれておりません。

( )内の価格は税込価格＜税率10%＞を表示しています。

■必ずご確認ください。
・天井高さ、吊戸棚・レンジフード取付高さを
ご確認ください。
・≪　≫内寸法は参考寸法です。
■表示記号について
・KP：キッチンパネル

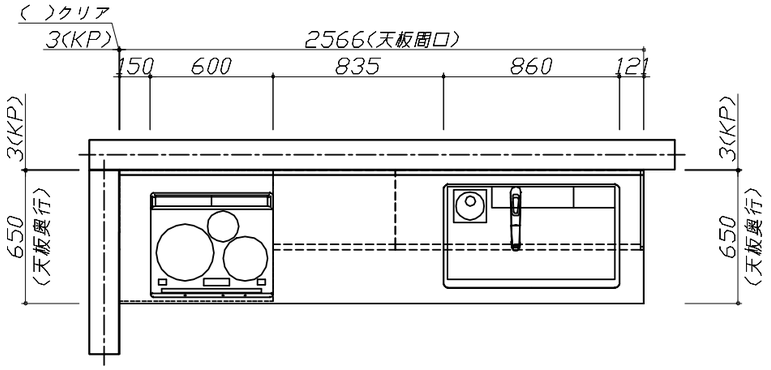

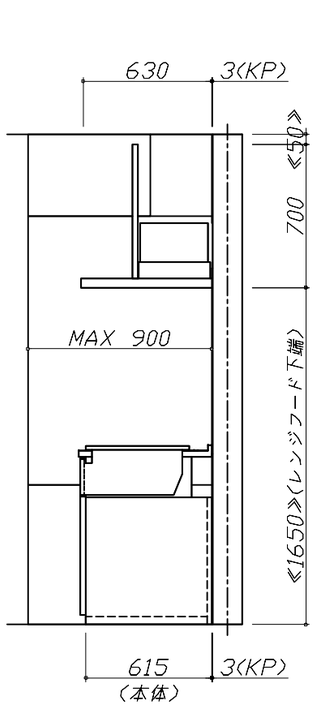

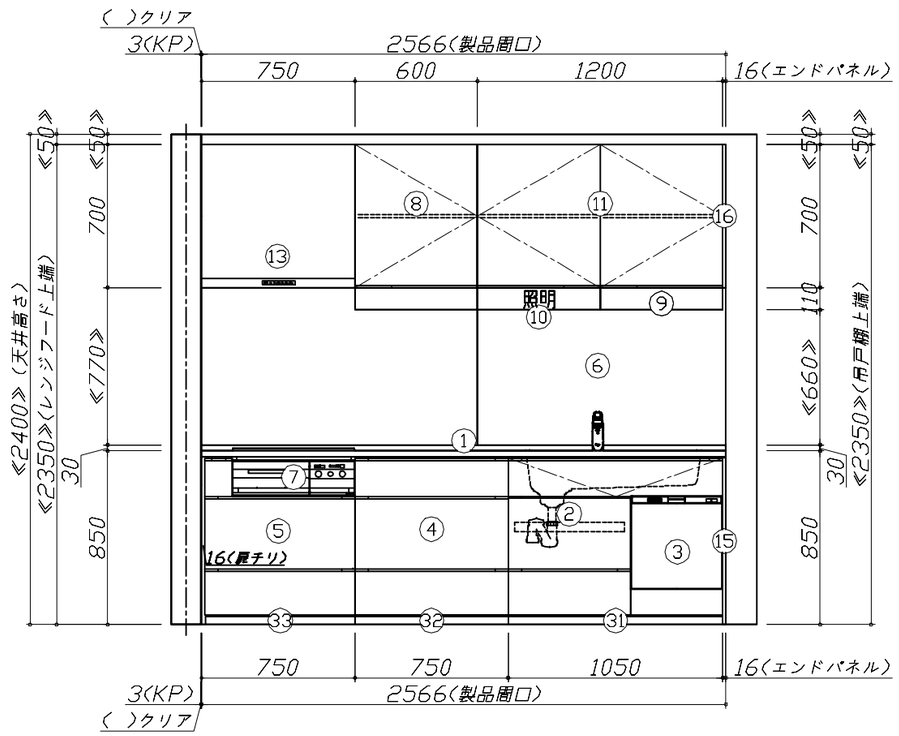

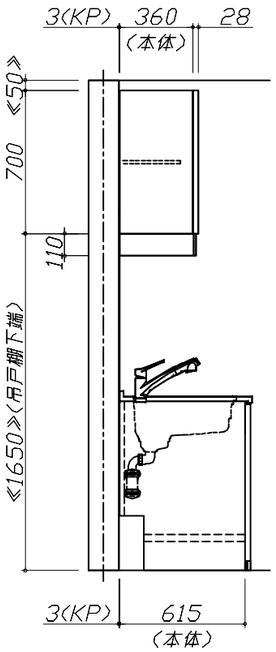

Takara standard タカラスタンダード株式会社	**現場名称：** 米子ー松江SR　SK4様邸	ホーローシステムキッチン　LEMURE　レミュー	姿図 1	**縮　尺：** 1 / 30
	現場番号： C3227844	**プラン番号：** 2910C-2412-0072T	**作成日：** 2024年12月7日	
	松江営業所	**担当営業　：**	**担当アドバイザー：**	

縮尺：A3サイズ等倍

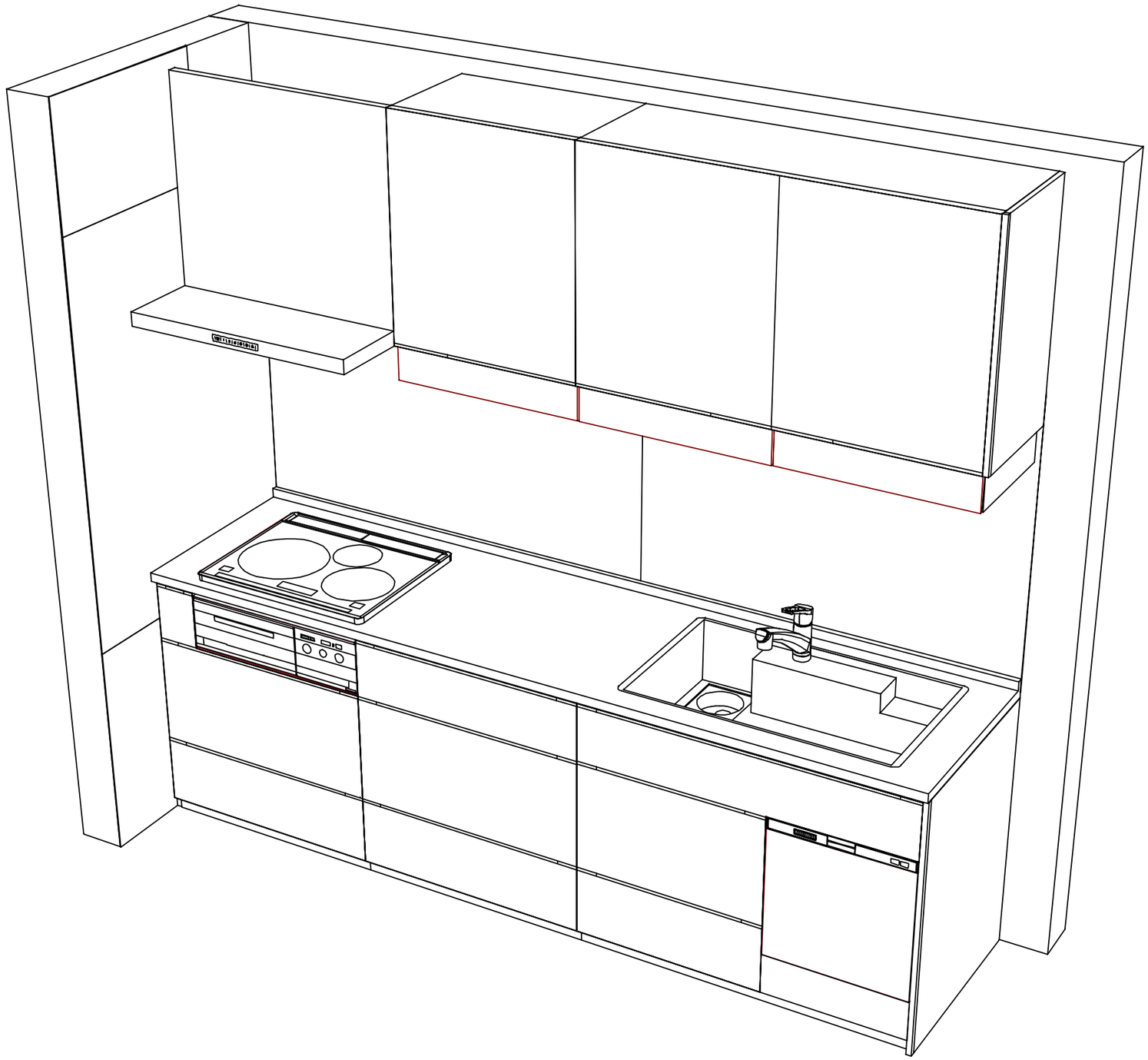

Takara standard タカラスタンダード株式会社	**現場名称：** 米子−松江SR　SK4様邸	ホーローシステムキッチン　LEMURE　レミュー	姿図 2	**縮　尺：** 1 / 30
	現場番号： C3227844	**プラン番号：** 2910C-2412-0072T	**作成日：** 2024年12月7日	
	松江営業所	**担当営業　：**	**担当アドバイザー：**	

縮尺：A3サイズ等倍

■商品仕様概要

商品仕様	商品シリーズ	ホーローシステムキッチン　LEMURE　レミュー
	タイプ	足元スライドタイプ
	扉カラー	ﾛｰｽﾞｳｯﾄﾞﾎﾜｲﾄ・引手ｼﾙﾊﾞｰ
	引手種類	ﾚｰﾙ引手ﾀｲﾌﾟ
	天板形状・間口	I型255cm
		-
	奥行	65ｃｍ
	天板高さ	85cm
	キッチンパネル	有
	キッチンパネルカラー	HDﾀｲﾌﾟ：ｴﾙﾑﾎﾜｲﾄ
	見切り・エッジ材	樹脂製

■商品仕様書（キッチン側）

品目	仕様				備考
天板	材質	アクリル人造大理石	色	グレースホワイト	
	シンク	アクリル人造大理石シンク（家事らく）	色	ホワイト	
	部品	-			
		ﾐｽﾞｷﾘﾌﾟﾚｰﾄVAE			
		ﾐｽﾞｷﾘVAE、ﾐｽﾞｷﾘﾈｯﾄVAE			
		ﾏｽｲﾀﾞVAE、ﾏｽｲﾀﾀﾃVAE			
		ﾁｮｳﾘﾌﾟﾚｰﾄVAE			
下台	本体	ホーロー製	色	ホワイト	
	底板	ホーロー製			※一部木製を使用する箇所あり
	引出し	ホーロー製			※一部木製を使用する箇所あり
	レール・丁番	ソフトクローズレール			
	部品(標準)	引出用サイドカバー、かくせるホーローボックス			
		そこまでホーローラック			
	部品(オプション)	ホーローインナーケース(右設置)・ホーローインナースライド、うちにもホーロートレイ			フロントポケット
設備仕様（下台）	水栓1	KM5021TTKE			
	水栓2	-			
	食器洗い乾燥機	EW-45R2SMT	色	シルバー	125V-15A・アース端子付コンセント
	加熱機器(本体)	CS-T321VSRT	色	シルバー	250V-30A（単相200Vコンセント）
	加熱機器(トッププレート)	ガラストップ	色	シルバー	
	加熱機器(レンジ)	-			
吊戸棚	本体	化粧ボード			
	耐震ラッチ	有			
	部品	棚板			
レンジフード	品名	VRAS-E752ADRN	色	ステンレス	125V-15A（2芯コンセント）
	ファン仕様	シロッコファン（排気タイプ）			
	部品	-			
		-			
		-			
		RHﾘﾓｺﾝ-2			
設備仕様（上台）	照明ユニット	-			
	アイラック	有			
	電動昇降吊戸棚	-			
	昇降棚	-			
エンドパネル	材質	ホーロー製	色	ローズウッドホワイト	
		-			
		-			
		-			
天井幕板	品名	-			

■商品仕様書（周辺収納側）

品目	仕様		備考
周辺仕様	周辺扉カラー	-	
	周辺引手タイプ	-	
	キッチンパネル	-	
トールユニット	本体	-	
	底板	-	
	引出し	-	
	レール	-	
	丁番	-	
	耐震ラッチ	-	
	部品	-	
カウンターユニット	本体	-	
	底板	-	
	レール	-	
	丁番	-	
家電収納	本体	-	
	部品	-	
周辺カウンター	材質	-	
吊戸棚	本体	-	
	耐震ラッチ	-	
	部品	-	
設備仕様（上台）	アイラック	-	
エンドパネル	材質	-	
		-	
天井幕板	品名	-	

基本工事区分について

本説明書は、キッチンの本体組立・設置と関連工事〔建設工事〕である　大工工事、電気工事、ガス配管工事、管工事〔給排水〕などと区別して説明しています。
建設工事は関連する法令・規定に従って法的有資格者による工事が必要になります。
流通業者様からの発注で下請けとして本体の「取付・設置」を行う場合は、建設工事部分とキッチン本体「取付・設置」を区別して行ってください。
設置前工事、設置後工事の一部でも含む場合は、建設工事となります。

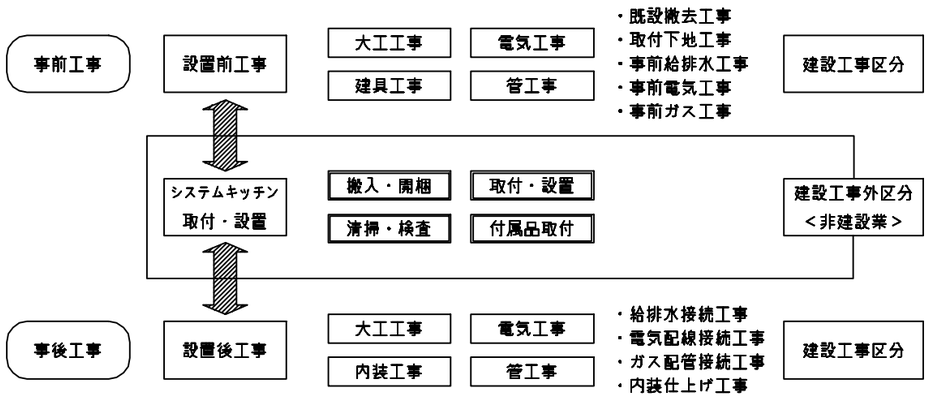

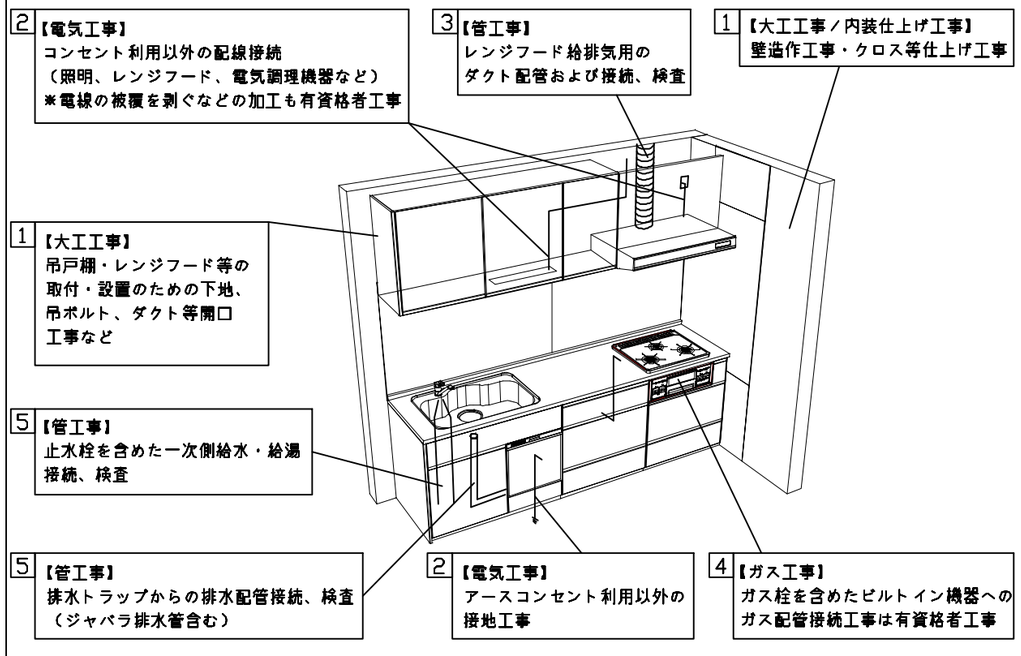

■システムキッチン　工事区分　　参考：キッチン・バス工業会『工事区分ガイドライン』

工事区分	部位（図）	業種区分	作業名称（区分）	建設工事 大工工事	建設工事 管工事	建設工事 電気工事	建設工事外 設備・ガス機器設置	建設工事外 キッチン取付	作業内容
設置前工事	1 3	大工 管	外壁の開口工事	○	○				レンジフードのダクト用の建築壁の穴あけ工事
			建築壁の下地処理工事	○					ウォールキャビネット等の取付のための壁下地処理工事
			幕板取付壁下地処理工事	○					天井・壁等の幕板等取付のための下地処理工事
			アンカー、吊ボルト工事	○					吊戸棚、レンジフード等のアンカー、吊ボルト工事
			換気機器用ダクトの関連工事		○	○			建築物の事前ダクト配管等の工事
			キッチンパネル下地処理工事	○					キッチンパネルを貼るための建築壁の下地処理工事
	2	電気	レンジフードの電気工事			○			建築の屋内配線と配線器具（コンセント）工事
			ＩＨ調理機器の電気工事			○			ＩＨ調理機器専用の200Ｖの事前電気工事
			ウォールキャビネット部分の電気工事			○			照明器具等の電気工事
			電動昇降吊戸棚の電気工事			○			電動昇降吊戸棚の専用電源・アース工事
			食器洗い乾燥機の電源・アース工事			○			食器洗い乾燥機の専用電源・アース工事
	4	ガス	ガス調理機器のガス配管工事		○				ガス調理機器用の事前ガス配管工事
	5	管	排水配管の立上げ工事		○				キッチン排水用の所定位置への排水配管立上げ工事
			給水・給湯配管の立上げ工事		○				キッチン専用の所定位置への給水給湯配管立上げ工事
			食器洗い乾燥機の給排水配管工事		○				食器洗い乾燥機用の専用給水(給湯)・排水配管事前工事
システムキッチン本体取付・設置		建設工事外区分	キッチンパネルの取付　【注記　1】					□	製品を加工して建築下地へ取付
			製品間のシリコン充填　【注記　2】					□	製品間の隙間を仕上げる処理作業
			レンジフードの取付　【注記　1】					□	本体及び化粧パネルを取付ける作業
			ウォールキャビネットの取付					□	ウォールキャビネットを取付ける作業
			電動昇降吊戸棚の取付					□	電動昇降吊戸棚を取付ける作業
			ベースキャビネット・ワークトップの取付					□	ベースキャビネット・ワークトップの組立・調整して設置する作業
			排水部品の組立　【注記　3】				□	□	排水部品とシンクの組立
			水栓類の組立・ワークトップへの取付　【注記　1】					□	水栓、浄水器同梱部材の組立（ワークトップへの取付）
			ビルトイン機器の取付　【注記　1】					□	ビルトイン機器のキッチン本体への組込作業
			試運転・完成検査　【注記　4】					□	完成後の試運転、性能確認検査
設置後工事	2 3	電気 管	ウォールキャビネット照明器具工事			○			事前配線の電源線と照明器具の接続、検査
			電気配線器具の取付			○			スイッチ、コンセント等の電気配線工事
			レンジフードとダクト接続工事		○				建築ダクトとレンジフードの接続、検査
			その他電化機器の工事			○			電化機器と電源線、アースの接続工事
	4	ガス	ガス調理機器のガス配管接続工事				□		ガス調理機器とガス栓との接続工事（資格要）
	5	管	給水・給湯配管と水栓の接続工事		○				給水・給湯の一次側と水栓の接続、検査
			給水・給湯配管とオプション機器の接続工事		○				オプション機器と一次側給排水の接続、検査
			建築側排水配管への接続工事		○				キッチン排水配管と建築側排水配管の接続、検査

※【注記　1】原則、現場支給製品は支給側で取付実施とする
※【注記　2】当社製品間のみ実施する場合が多い。但し、現場により打合せにて作業範囲を決定する場合がある
※【注記　3】給排水配管の仕様や状況により、排水部品の組立作業範囲を打合せにて決定する
※【注記　4】製品の完成検査、試運転は、工事完成後に行う場合が多い。但し、原則、商品取付完了時に検査、試運転が可能な範囲のみキッチン設置者が実施する

■必ずご確認ください。
・天井高さ、吊戸棚・レンジフード取付高さを
ご確認ください。
・≪　≫内寸法は参考寸法です。
■設備図の見方、表示記号について
・寸法はキッチンパネル厚みとクリア寸法を
含んでいません。
・KP：キッチンパネル

■吊戸棚・オープンシェルフ取付注意事項
●吊戸棚及びオープンシェルフの取付は、必ず商品同梱の専用ネジ
（タッピンネジ4.5×60）を使用してください。
●固定下地は固定位置を中心に幅100mm以上、厚み12mm以上
の十分な強度を持つ合板でお願いします。

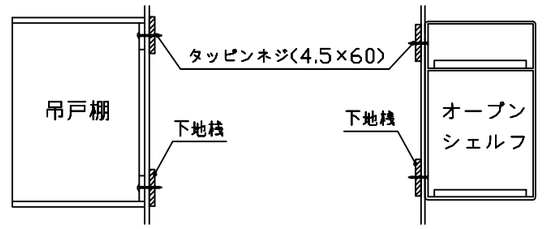

■必ずお読みください
1)以下の工事・部材は別途ご用意ください。
・周囲躯体、仕上げ、取付用下地工事
・ダクト工事、壁面開口、屋外化粧カバー取付等
・給排水配管、電気配線、ガス配管及び接続工事
2)本体の取付以外の関連工事は法的有資格者による
工事が必要になります。
・大工工事、電気工事、ガス配管工事、管工事、建具工事等
3)キッチンパネルを設置する壁面下地は
プラスターボード仕上げでお願いします。

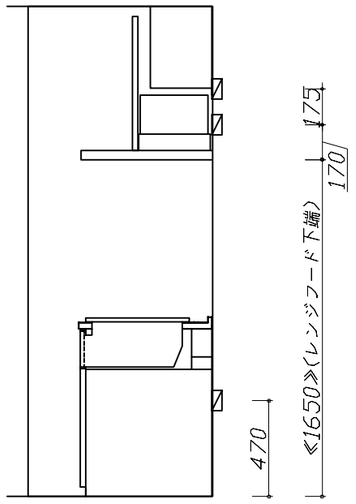

固定下地位置

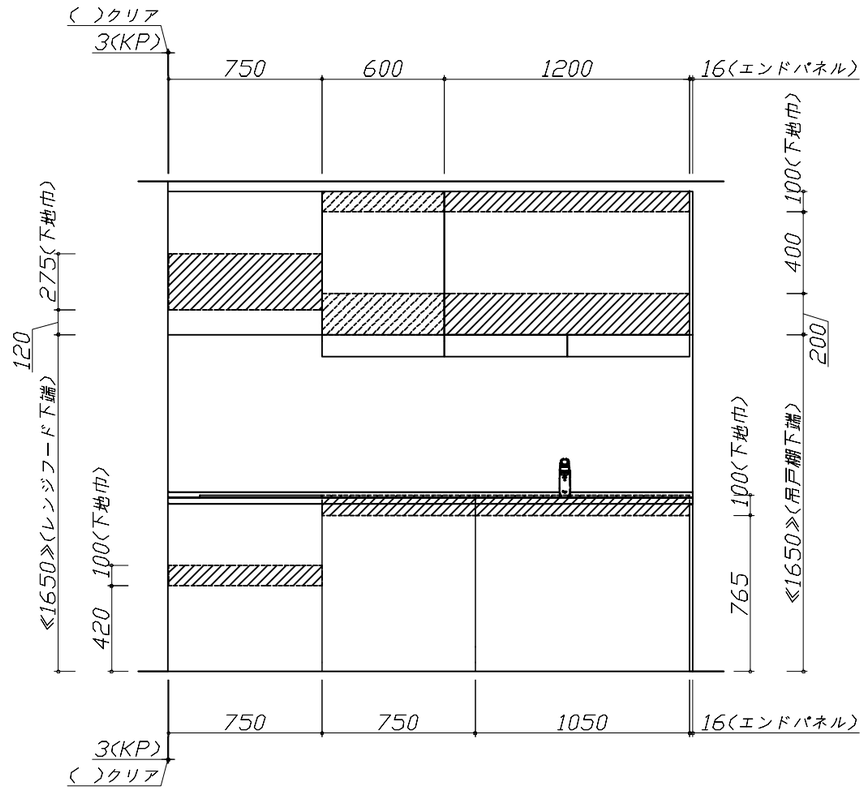

固定下地位置

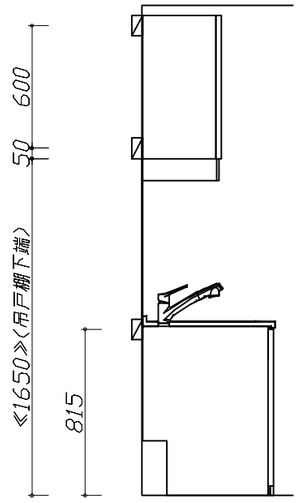

固定下地位置

Takara standard タカラスタンダード株式会社	**現場名称：** 米子−松江SR　SK4様邸	ホーローシステムキッチン　LEMURE　レミュー	下地図 1　**縮　尺：** 1 / 30
	現場番号： C3227844	**プラン番号：** 2910C−2412−0072T	**作成日：** 2024年12月7日
	松江営業所	**担当営業　：**	**担当アドバイザー：**

縮尺：A3サイズ等倍

■必ずご確認ください。
・天井高さ、吊戸棚・レンジフード取付高さをご確認ください。
・≪　≫内寸法は参考寸法です。
■設備図の見方、表示記号について
・寸法はキッチンパネル厚みとクリア寸法を含んでいません。
・KP：キッチンパネル

■設備記号

記号	記号の意味	記号	記号の意味
	給水位置		ｺﾝｾﾝﾄ位置
	給湯位置	E	ｱｰｽ付ｺﾝｾﾝﾄ位置
	排水位置	ET	ｱｰｽﾀｰﾐﾅﾙ付ｺﾝｾﾝﾄ位置
G	ｶﾞｽ配管位置		電源取出位置
	電源位置		

：点検口

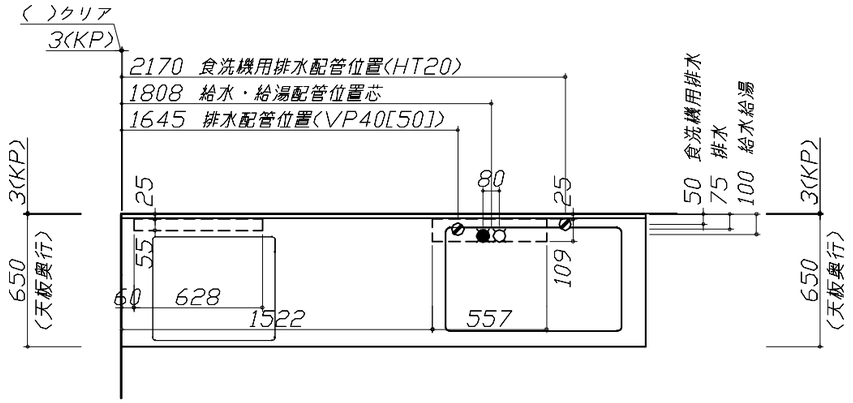

■必ずお読みください
1)以下の工事・部材は別途ご用意ください。
・周囲躯体、仕上げ、取付用下地工事
・ダクト工事、壁面開口、屋外化粧カバー取付等
・給排水配管、電気配線、ガス配管及び接続工事
2)本体の取付以外の関連工事は法的有資格者による工事が必要になります。
・大工工事、電気工事、ガス配管工事、管工事、建具工事等

■機器類電源詳細

1	食洗機用電源	15A-125V　E付埋込ｺﾝｾﾝﾄ	ET
2	ｱｲﾗｯｸ照明用電源	100V(2芯)・ｺｰﾄﾞ必要長さ1m	
3	IHﾋｰﾀｰ用電源	30A-250V　単相200Vｺﾝｾﾝﾄ 消費電力5800W	
4	ﾚﾝｼﾞﾌｰﾄﾞ用電源	15A-125V　E付埋込ｺﾝｾﾝﾄ 消費電力145W	E

※ダクト配管可能範囲は詳細図参照

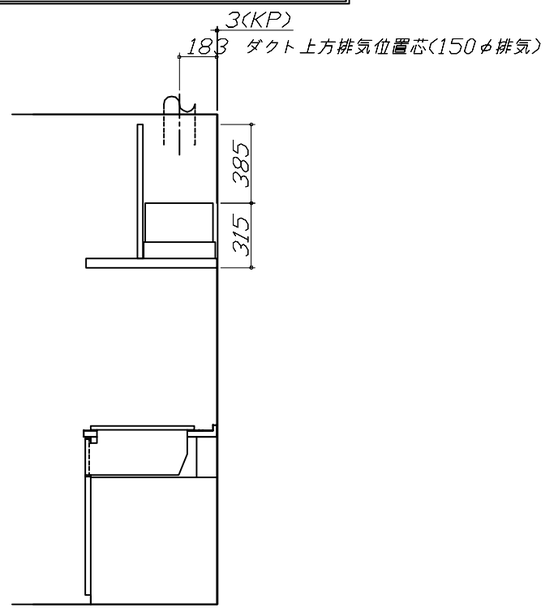

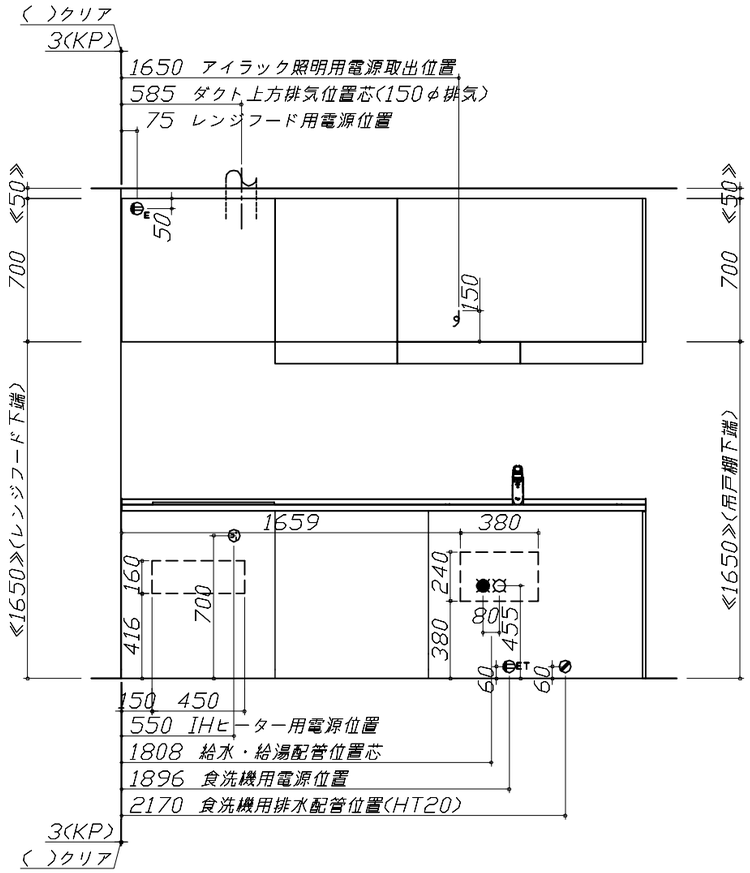

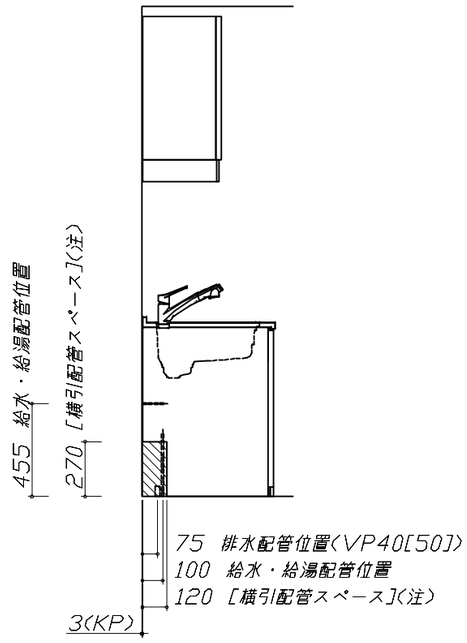

(注)
たっぷり収納タイプ
横引配管スペース無し

(注)
食洗機側の配管スペースは詳細図参照

Takara standard タカラスタンダード株式会社	現場名称：米子ー松江SR　SK4様邸	ホーローシステムキッチン　LEMURE　レミュー	設備図 1	縮　尺：1 / 30
	現場番号：C3227844	プラン番号：2910C-2412-0072T	作成日：2024年12月7日	
	松江営業所	担当営業　：	担当アドバイザー：	

縮尺：A3サイズ等倍

＜詳細図　1＞

家事らくシンク給水排水配管例図

管工事

給水給湯壁出し配管の場合
止水栓位置にアングル止水栓を取り付けてください。
（止水栓は別途）

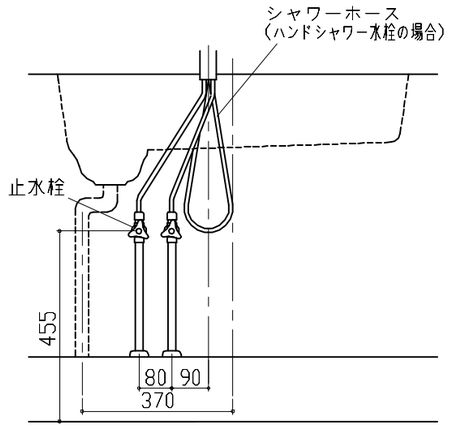

シンク下食器洗い乾燥機　配管例図

＜給湯（水）配管例＞

【床立上げの場合】

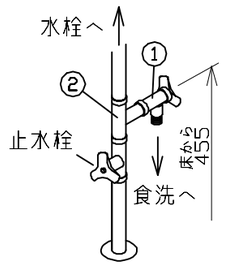

【壁出しの場合】

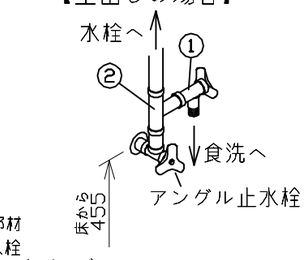

■必要部材
①止水栓
②片ナットチーズ
（給湯の場合は耐熱配管）
※水栓の給水(湯)管より分岐しますので、食器洗い乾燥機専用の給水(湯)管は不要です。
※必要部材は建築側用意となります。

管工事

＜排水配管例＞

【床立上げの場合】

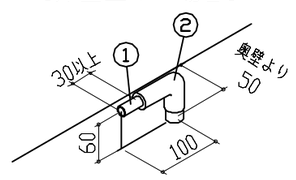

【壁出しの場合】

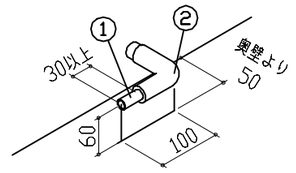

■必要部材
①HT20
②エルボ
（耐熱塩ビ使用のこと）
※必要部材は建築側用意となります。

レンジフード詳細図

＜VRAS-E752　R排気＞

ホーロー前面パネルタイプ

後方および左右排気口位置はVMH丸ﾀﾞｸ金具L使用時の寸法です。
アルミダクト使用時の排気位置はダクト配管可能範囲を参照ください。
実際の排気用接続部品の開口部寸法はφ148です。

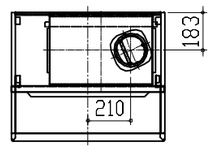

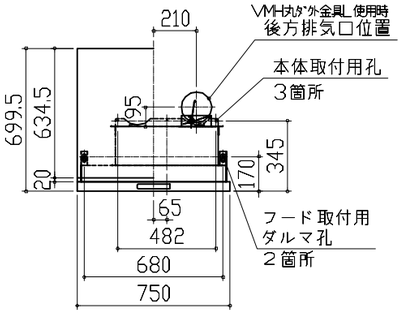

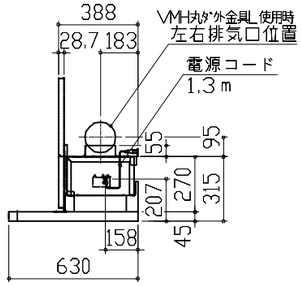

消費電力：145W

電気配線例図

＜CS-T321VSRT＞

電源は200V30A以上の専用回路を設けてください。

電気工事

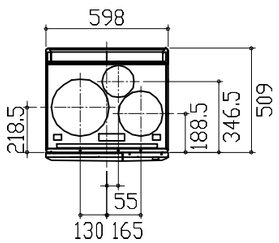

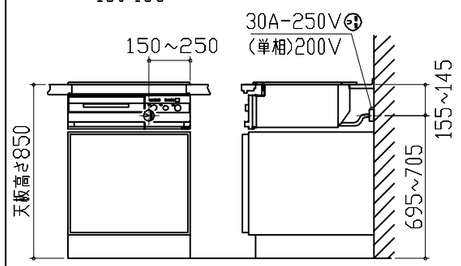

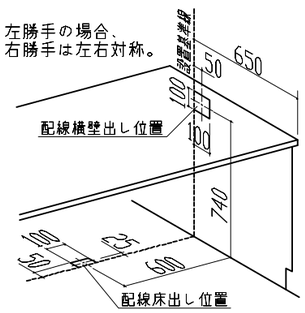

背面に壁の無いプランの場合は、
下表に従い配線を引き込んでください。

プランタイプ	横壁	床
フラット対面ﾌﾟﾗﾝ(ｽﾘﾑﾀｲﾌﾟ)	○	○
フラット対面ﾌﾟﾗﾝ（ﾜｲﾄﾞﾀｲﾌﾟ背面収納無）		
アイランド対面	×	○
フラット対面ﾌﾟﾗﾝ（ﾜｲﾄﾞﾀｲﾌﾟ背面収納有）	○	×
フラット対面ﾌﾟﾗﾝ（ﾌﾙ引戸収納ﾀｲﾌﾟ）		
ﾏﾙﾁ収納対面ﾌﾟﾗﾝI型（ﾎｰﾛｰﾊﾞﾈﾙ/ｵｰﾌﾟﾝﾀｲﾌﾟ）		

消費電力：5800W

シンク下食器洗い乾燥機　電気配線例図

＜EW-45R2SMT＞

電気工事

電源は100V15A以上の専用回路を
設けてください。

※本体を設置する場所の背壁（図の▨部）に給・排水管工事部分を避けて125V、15Aのアースターミナル付埋込みコンセントを設け、これに電源電線、アース線を配線してください。

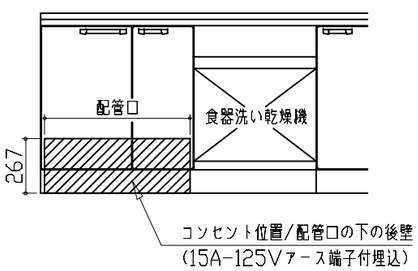

消費電力：527W

レンジフード詳細図　ダクト配管可能範囲

＜VRAS　風圧シャッター　R排気＞

管工事

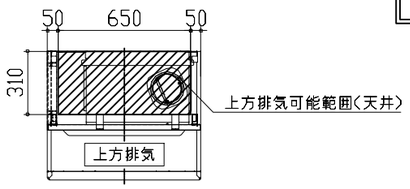

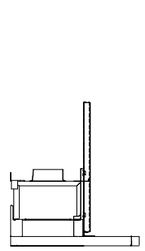

側方排気（右側）

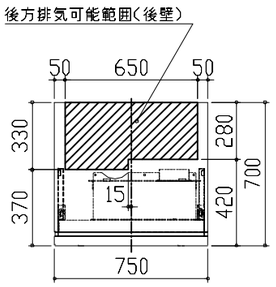

後方排気

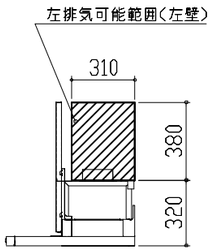

側方排気（左側）

注）
●本図はアルミダクトφ150を使用した場合の配管可能範囲である。
　断熱材を取付ける場合は厚みを考慮すること。
●リフォーム時など、既設の壁排気口を利用する場合、P変換アタッチメント(別売)を使用すること。

Takara standard
タカラスタンダード株式会社

現場名称： 米子ー松江SR　SK4様邸	ホーローシステムキッチン　LEMURE　レミュー	詳細図　1	**縮　尺：** FREE
現場番号： C3227844	**プラン番号：** 2910C-2412-0072T	**作成日：** 2024年12月7日	
松江営業所	**担当営業　：**	**担当アドバイザー：**	

＜詳細図　2＞

アイラック照明付タイプ　電気配線参考図

〈SDL-60S〉

電気工事

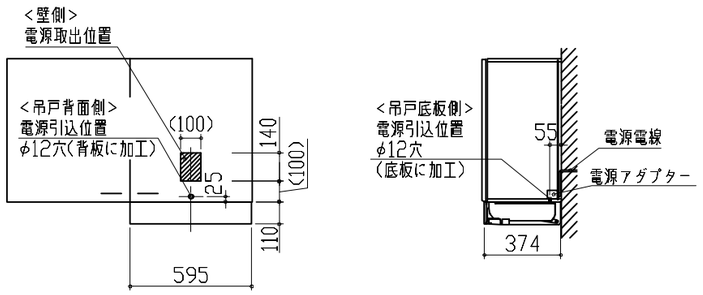

注）複数の吊戸棚をまたいで設置する、及び設置する吊戸棚が中仕切によって区切られている場合、吊戸棚の底板にある電源引込位置を中心に適切な位置に電源ユニットを据置いていただくと共に、その近傍に電源取出位置や電源引込位置を設けてください。
尚、このような場合においては、あらかじめ吊戸棚内に電源ケーブルを長めに引き込むようにしておいてください。

消費電力：10W

横引配管有効寸法　詳細図

【シンクキャビネット】

：配管スペース

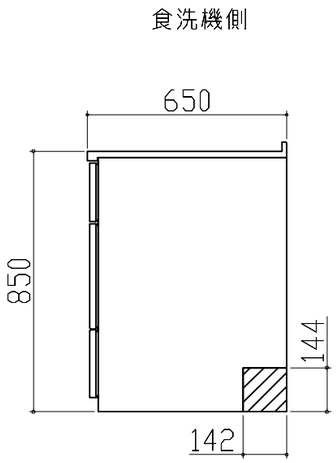

キャビネット引出寸法　詳細図

【シンクキャビネット】

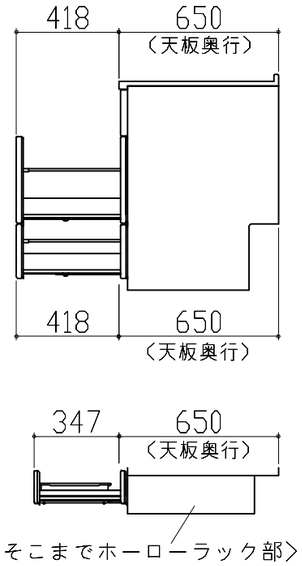

アイラック可動範囲詳細図

〈SDL-75/60/45/30〉
〈SDL-60L/45L/30L〉
〈SDL-75/60S〉

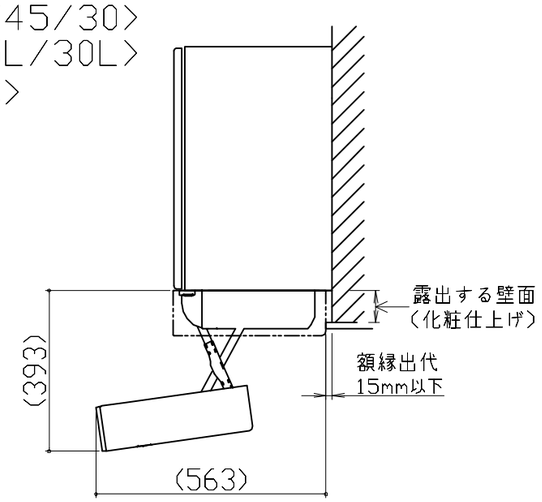

注）
- アイラックを窓前または対面垂壁に設置する場合の額縁出代はキッチンパネル厚み(3mm)+15mm以下でお願いします。
  周辺用アイラック内蔵吊戸の場合は+10mm以下でお願いします。
- 周辺用アイラック内蔵吊戸にレミュー専用アイラックを設置する場合、額縁対応はできません。
- アイラック可動範囲に物を置かないでください。

横引配管有効寸法　詳細図

【調理キャビネット】

：配管スペース

標準タイプ
（足元スライド／スライド共通）

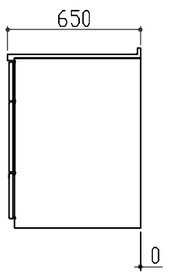

※横引配管スペースなし

キャビネット引出寸法　詳細図

【調理キャビネット】

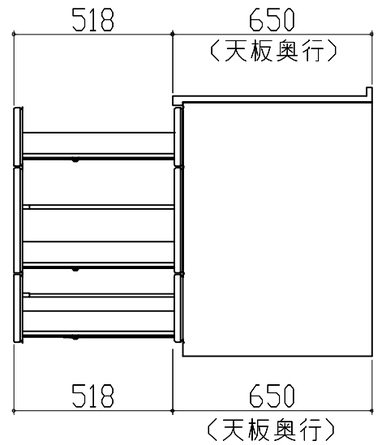

Takara standard タカラスタンダード株式会社	**現場名称：** 米子ー松江SR　SK4様邸	ホーローシステムキッチン　LEMURE　レミュー	詳細図 2	**縮　尺：** FREE
	現場番号： C3227844	**プラン番号：** 2910C-2412-0072T	**作成日：** 2024年12月7日	
	松江営業所	**担当営業　：**	**担当アドバイザー：**	

＜詳細図　3＞

キャビネット引出寸法　詳細図

【コンロキャビネット】

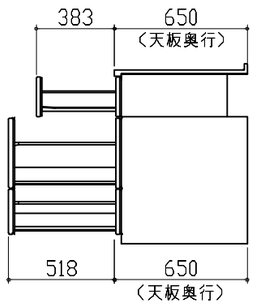

エンド取り合い詳細図

【キッチン本体　左側】

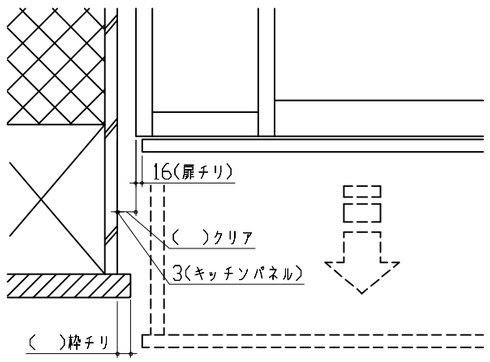

■留意事項
引出しを開けたときにドア枠・窓枠・巾木と干渉しないようクリアを確保してください。

Takara standard
タカラスタンダード株式会社

現場名称： 米子ー松江SR　SK4様邸	ホーローシステムキッチン　LEMURE　レミュー	詳細図　3	**縮　尺：** FREE
現場番号： C3227844	**プラン番号：** 2910C-2412-0072T	**作成日：** 2024年12月7日	
松江営業所	**担当営業　：**	**担当アドバイザー：**	