ホーローシステムキッチン 御見積書

御名前　大阪-奈良SR SK1　様

業者　様

商品名　LEMURE　レミュー

作成日　2023年10月31日
ﾌﾟﾗﾝ番号　1809H-2310-0623T
現場番号　C2700527

タカラスタンダード株式会社
◆奈良営業所
奈良県橿原市新賀町129-1
TEL 0744-29-6750 / FAX 0744-29-6751

◆奈良ショールーム
TEL 0744-29-6758 / FAX 0744-29-6759

商品
御見積金額　¥3,155,000　（ 税込 ¥3,470,500 ）

（　）内の価格は税込価格＜税率10%＞を表示しています。

《参考》別途 商品組付費　¥242,000　（税込 ¥266,200）

※　商品御見積金額には商品組付費は含まれておりません。
※　商品組付費には配送・搬入・商品組付等の費用を含んでいます。
※　商品組付費は現場の状況により変動する事があります。
又、給水・給湯・ガス・ダクト・電気等の接続工事は含まれておりません。

担当営業	担当ｱﾄﾞﾊﾞｲｻﾞｰ	ﾌﾟﾗﾝ作成者

◆ 御見積仕様　★ 御見積のカラー表示は参考です。最終発注時には必ず御確認下さい。

《キッチン》

キッチン本体サイズ	ｱｲﾗﾝﾄﾞ対面ﾌﾟﾗﾝ(ﾜｲﾄﾞﾀｲﾌﾟ)
	262cm
天板高さ	88cm
扉カラー	ｽﾎﾟﾙﾃｯﾄﾞﾋﾞｰﾁ・引手ﾌﾞﾛﾝｽﾞ
キャビネットカラー	ﾌﾞﾗｯｸ
引手タイプ	ﾚｰﾙ引手ﾀｲﾌﾟ
ワークトップ材質	アクリル人造大理石(ハイグレード)
カラー	シックイベージュ
水栓	ハンドシャワー水栓
食器洗い乾燥機	シンク下設置間口45cmタイプ
加熱機器	IHヒーター
レンジ機器	なし
ガス種	13A

《周辺収納》

周辺扉カラー	ｽﾎﾟﾙﾃｯﾄﾞﾋﾞｰﾁ・引手ﾌﾞﾛﾝｽﾞ
周辺キャビネットカラー	ﾌﾞﾗｯｸ
キッチンパネル	なし
周辺引手タイプ	ﾚｰﾙ引手ﾀｲﾌﾟ

◆ 備考

◆ 御確認事項

No.*

御名前 大阪-奈良SR SK1 様

現場番号	C2700527	プラン番号	1809H-2310-0623T	作成日	2023/10/31

御見積明細 キッチン

★ 御見積のカラー表示は参考です。最終発注時には必ず御確認下さい。

NO	商品名	仕様	品番	数量	単価	金額
1	人造大理石ﾜｰｸﾄｯﾌﾟ(ﾊｲｸﾞﾚｰﾄﾞ・薄型)	家事らくｼﾝｸ(ｸﾞﾚｰ)	ZﾆMｳ255N TAR -G	1	488,000	488,000
2	シンクキャビネット	足元ｽﾗｲﾄﾞ・ｼﾝｸ下食洗	F-RRVR105KR5(L1SGNQ	1	284,500	284,500
3	食器洗い乾燥機	引出し式、フル扉材タイプ	NP-45KS9WTA	1	216,000	216,000
	食器洗い乾燥機用前面パネル	扉同色、フル扉材用	P-DWF45LS (1SGN	1	54,000	54,000
4	調理台キャビネット	足元スライド(3段引出し)	F-TFVM075G-5(L1SGNQ	1	179,000	179,000
5	コンロ用キャビネット	足元スライド	F-KTVM075GL5(L1SGNQ	1	160,000	160,000
6	水栓	タッチレスハンドシャワー水栓、ブラック	KM6071ECM5TK	1	130,000	130,000
7	電気加熱機器	IHヒーター両面焼き(ﾌﾞﾗｯｸ色)	HTB-TS350MWKF	1	399,000	399,000
8	引戸レールセット	ﾌﾗｯﾄ対面・ﾏﾙﾁ収納対面用、ブロンズ	ﾚｰﾙTMM255(G)	1	35,500	35,500
	引戸本体	ﾏﾙﾁ収納対面用、扉同色	ﾋｷﾄﾞTMM128L(L1SG)	1	58,000	58,000
	引戸本体	ﾏﾙﾁ収納対面用、扉同色	ﾋｷﾄﾞTMM128R(L1SG)	1	58,000	58,000
	引戸収納	フラット対面用、台輪ブラック	TMM(U)-ｷｬﾋﾞ128-8B	2	18,000	36,000
	【ベースキャビネット小計】			13		2,098,000
9	レンジフード(本体)	シロッコファン	FUSC-E3ADN	1	82,500	82,500
	レンジフード(フード)	ブラック	CVRAS-E902TFADN(K)	1	101,500	101,500
	レンジフード(ダクトカバー)	ブラック	DK80A-CVRA(K)	1	35,000	35,000
	レンジフード別売部品	ﾚﾝｼﾞﾌｰﾄﾞ取付金具	CVRAｶﾅｸﾞｾｯﾄA	1	9,000	9,000
10	リモコン		RHﾘﾓｺﾝ-2	1	2,000	2,000
11	エンドパネル	ﾜｲﾄﾞ対面(薄天板)・ﾌﾙ引戸収納(薄天板)用	EP-TMU-88 (L1SG)	2	62,500	125,000
12	台輪スペーサー		P-DS105 -3	1		
13	台輪スペーサー		P-DS075 -3	2		
14	まな板	家事らくシンク用	ﾏﾅｲﾀVAE	1	8,500	8,500
15	水切りプレート	家事らくシンク用	ﾐｽﾞｷﾘﾌﾟﾚｰﾄVAE	1	6,000	6,000
16	前台輪カバー		P-DC105 -8(K)	1	4,000	4,000
17	前台輪カバー		P-DC075 -8(K)	2	3,500	7,000
18	施工部材		ｼﾘｺﾝ(ﾌﾞﾗｯｸ)	1	1,000	1,000
19	施工部材		ｼﾘｺﾝ(ｸﾞﾚｰ)	1	1,000	1,000
	キッチン合計			30		¥2,480,500

御名前 大阪-奈良SR SK1 様

現場番号	C2700527	プラン番号	1809H-2310-0623T	作成日	2023/10/31

御見積明細 周辺収納

NO	商品名	仕様	品番	数量	単価	金額
20	トールユニット上台	奥行45cm、開き扉ﾀｲﾌﾟ、耐震ﾗｯﾁ付、扉ｿﾌﾄｸﾛｰｽﾞ	O-UF L090 -PSL1SGNQ	2	125,000	250,000
21	トールユニット下台	奥行45cm、開き扉(4段内引出)ﾀｲﾌﾟ、扉ｿﾌﾄｸﾛｰｽﾞ	O-DKTL090 -5SL1SGNQ	1	197,000	197,000
22	トールユニット下台	奥行45cm、開き扉(ｺﾞﾐ箱ｽﾍﾟｰｽ付)ﾀｲﾌﾟ、扉ｿﾌﾄｸﾛｰｽﾞ	O-DMTL090 -5SL1SGNQ	1	132,500	132,500
23	エンドパネル	ｽﾀｲﾘｯｼｭﾀｲﾌﾟ用	EP-OUF (L1SGN	2	24,500	49,000
24	エンドパネル	奥行45cmﾊｲｶｳﾝﾀｰ用	EP-NIG-85 (L1SGN	2	23,000	46,000
	周辺収納合計			8		¥674,500

商品総合計	38	¥3,155,000

※ 御見積明細の価格には消費税は含まれておりません。別途消費税が必要となります。

《参考》別途 商品組付費

キッチン商品組付費 ¥242,000 (税込 ¥266,200)

※ 商品組付費は現場の状況により変動する事があります。 又、給水・給湯・ガス・ダクト・電気等の接続工事は含まれておりません。

( )内の価格は税込価格＜税率10%＞を表示しています。

■必ずご確認ください。
・天井高さ、吊戸棚・レンジフード取付高さをご確認ください。
・≪　≫内寸法は参考寸法です。
■表示記号について
・KP：キッチンパネル
・▽：設置基準線

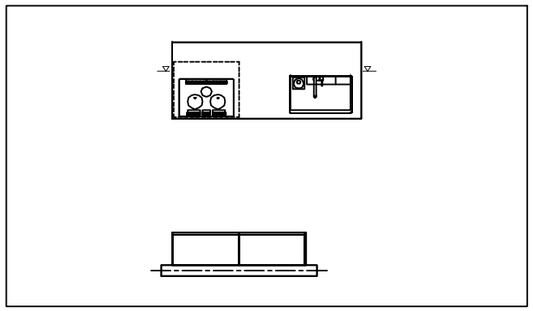

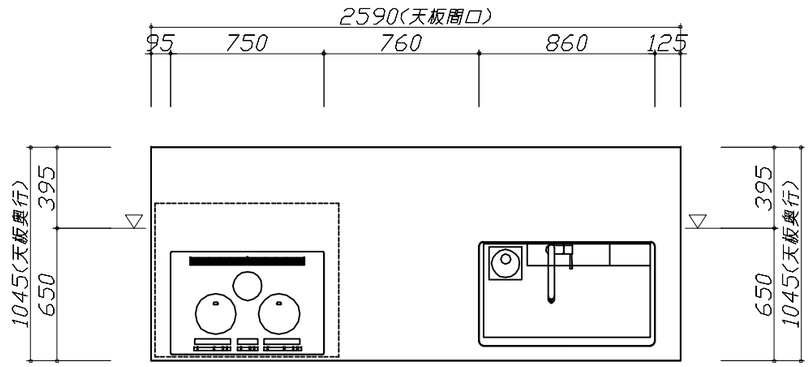

Takara standard タカラスタンダード株式会社	現場名称：　大阪−奈良SR　SK1様邸	ホーローシステムキッチン　LEMURE　レミュー	姿図 1	縮　尺：　1 / 30
	現場番号：　C2700527	プラン番号：　1809H−2310−0623T	作成日：　2023年10月31日	
	奈良営業所	担当営業　：	担当アドバイザー：	

縮尺：A3サイズ等倍

■必ずご確認ください。
・天井高さ、吊戸棚・レンジフード取付高さをご確認ください。
・≪　≫内寸法は参考寸法です。

■表示記号について
・KP：キッチンパネル
・▽：設置基準線

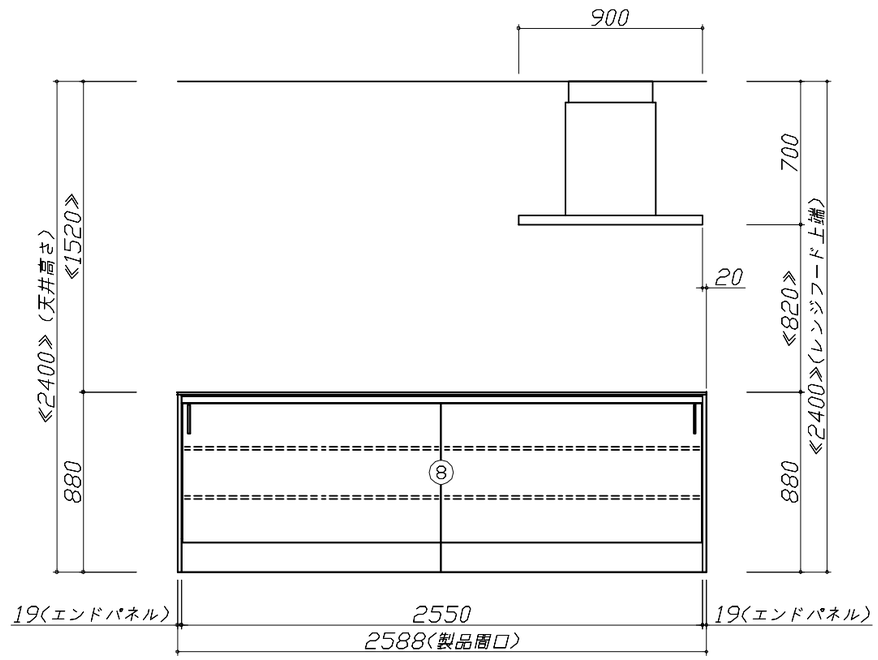

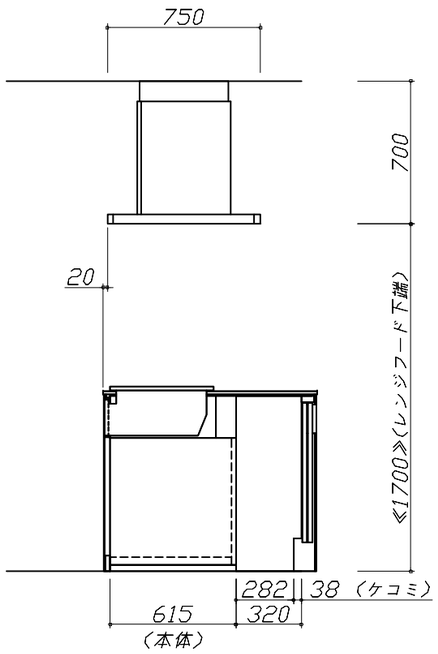

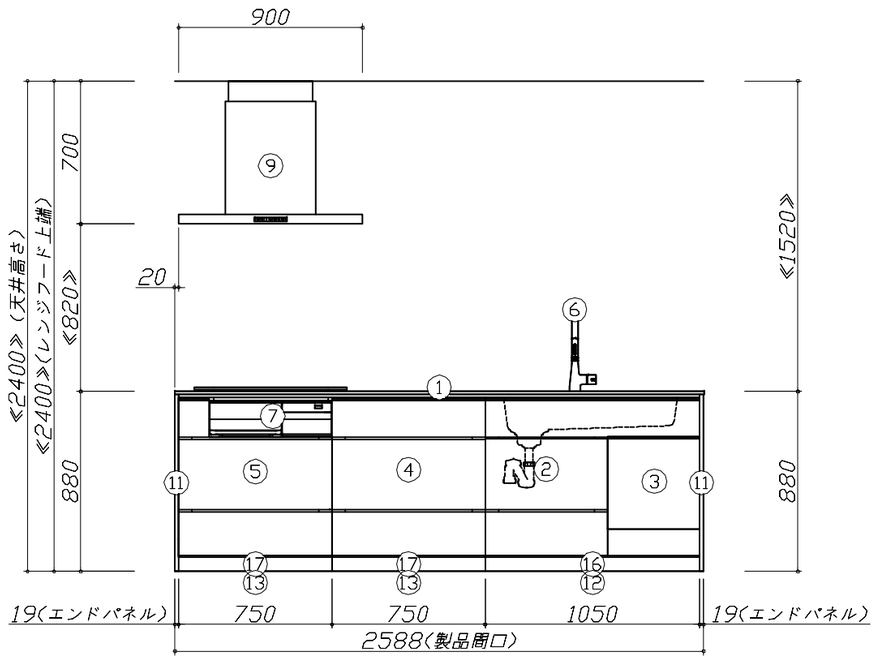

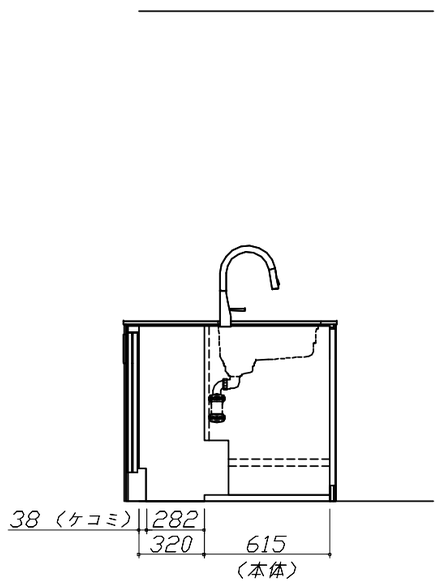

Takara standard タカラスタンダード株式会社	現場名称：　大阪−奈良SR　SK1様邸	ホーローシステムキッチン　LEMURE　レミュー	姿図 2	縮　尺：　1 / 30
	現場番号：　C2700527	プラン番号：　1809H−2310−0623T	作成日：　2023年10月31日	
	奈良営業所	担当営業　：	担当アドバイザー：	

縮尺：A3サイズ等倍

■必ずご確認ください。
・天井高さ、吊戸棚・レンジフード取付高さをご確認ください。
・≪　≫内寸法は参考寸法です。
■表示記号について
・KP：キッチンパネル
・▽：設置基準線

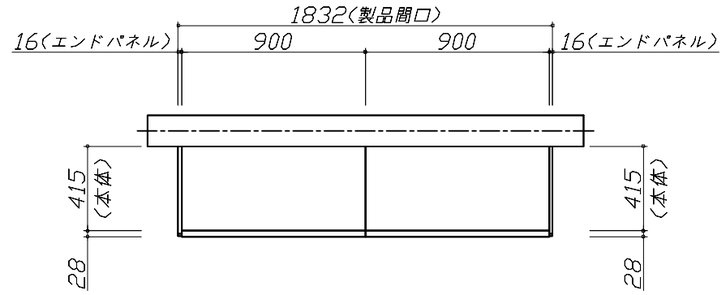

上台伏せ図

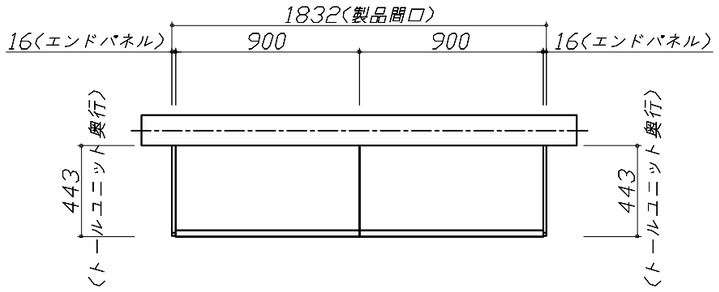

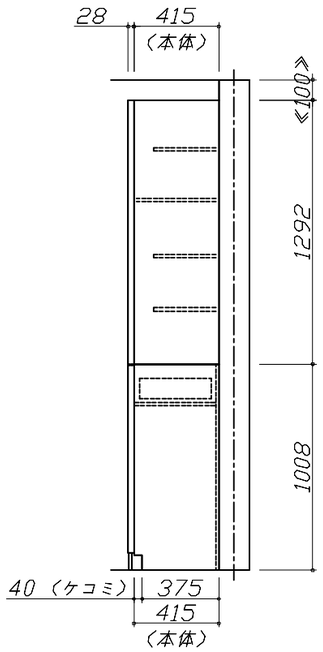

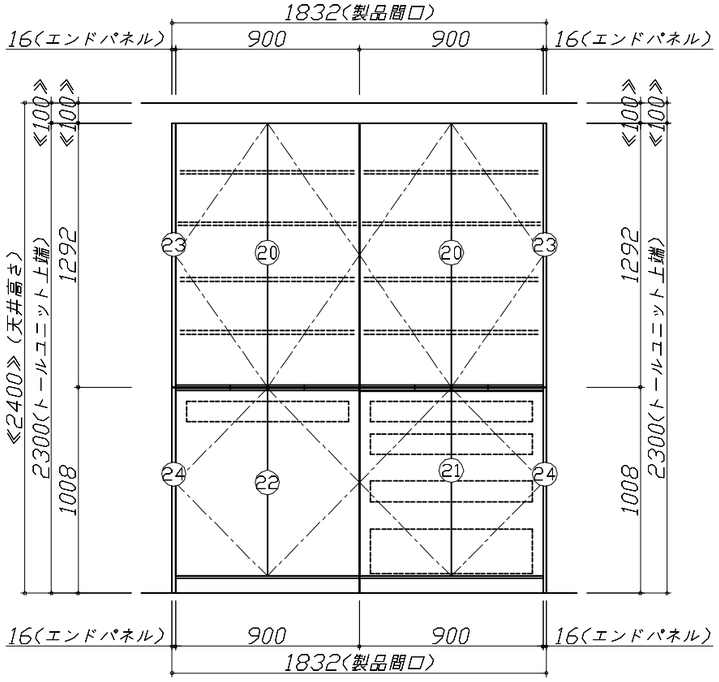

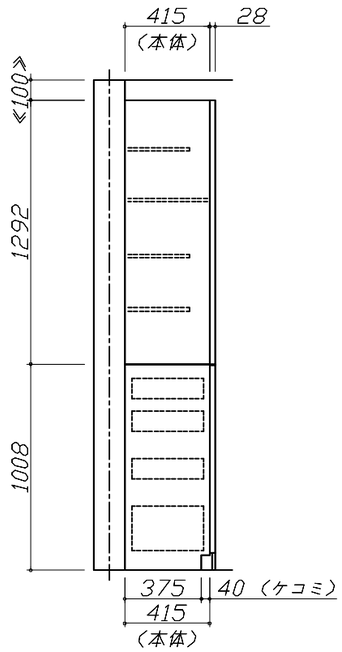

Takara standard タカラスタンダード株式会社	現場名称：　大阪−奈良SR　SK1様邸	ホーローシステムキッチン　LEMURE　レミュー	姿図 3	縮　尺：　1 / 30
	現場番号：　C2700527	プラン番号：　1809H−2310−0623T	作成日：　2023年10月31日	
	奈良営業所	担当営業　：	担当アドバイザー：	

縮尺：A3サイズ等倍

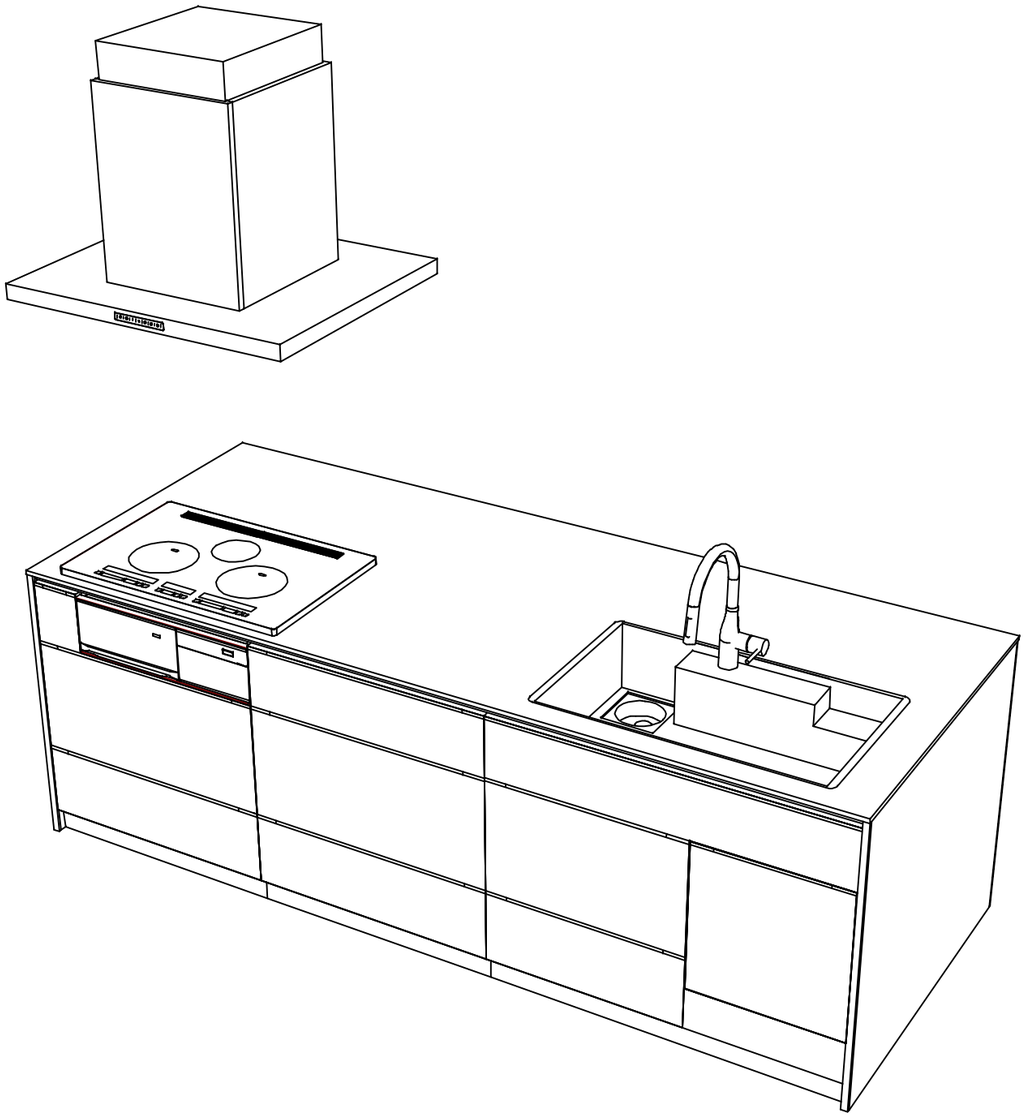

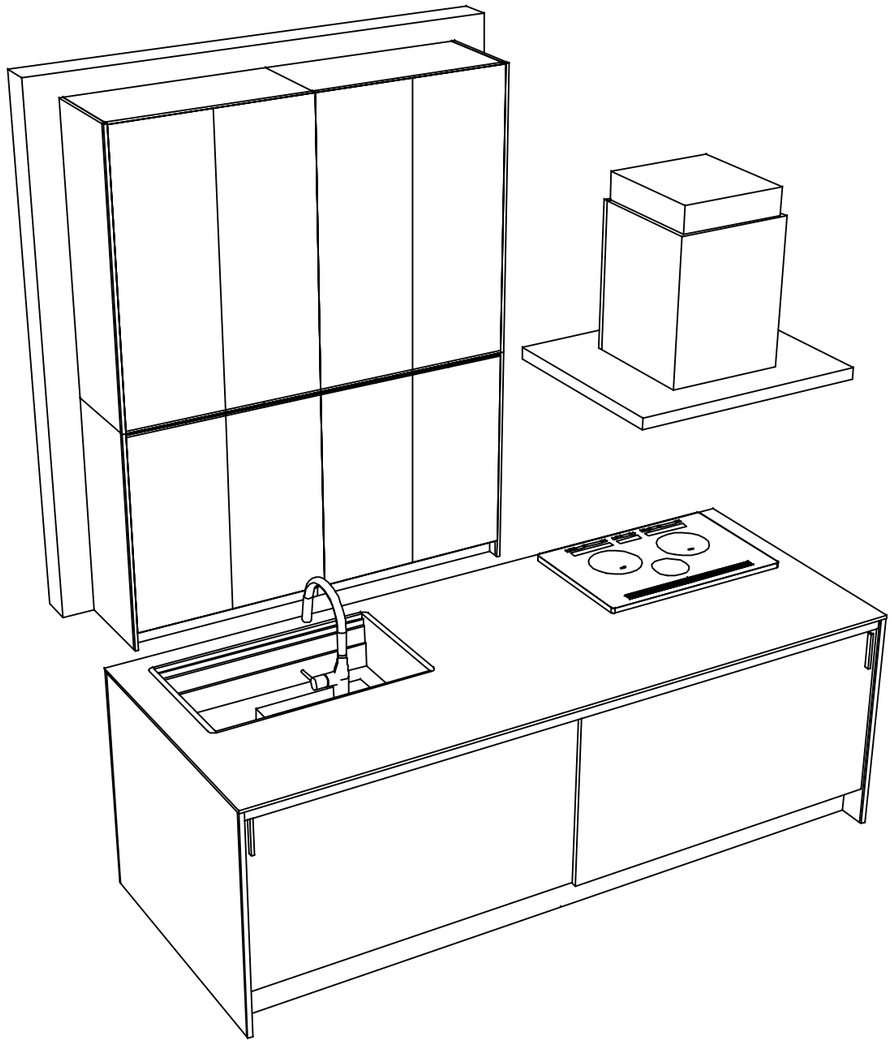

Takara standard タカラスタンダード株式会社	**現場名称：** 大阪−奈良SR　SK1様邸	ホーローシステムキッチン　LEMURE　レミュー	姿図 4	**縮　尺：** 1 / 30
	現場番号： C2700527	**プラン番号：** 1809H-2310-0623T	**作成日：** 2023年10月31日	
	奈良営業所	**担当営業　：**	**担当アドバイザー：**	

縮尺：A3サイズ等倍

■商品仕様概要

商品仕様	商品シリーズ	ホーローシステムキッチン LEMURE レミュー
	タイプ	足元スライドタイプ
	扉カラー	ｽﾎﾟﾙﾃｯﾄﾞﾋﾞｰﾁ・引手ﾌﾞﾛﾝｽﾞ
	引手種類	ﾚｰﾙ引手ﾀｲﾌﾟ
	天板形状・間口	ｱｲﾗﾝﾄﾞ封面ﾌﾗﾝｼﾞ(ﾜｲﾄﾞﾀｲﾌﾟ)
		262cm
	奥行	65cm
	天板高さ	88㎝
	キッチンパネル	-
	キッチンパネルカラー	-
	見切り・エッジ材	-

■商品仕様書（キッチン側）

品目	仕様				備考
天板	材質	アクリル人造大理石	色	シックイベージュ	
	シンク	アクリル人造大理石シンク（家事らく）	色	グレー	
	部品	-			
		ﾐｽﾞｷﾘﾌﾟﾚｰﾄVAE			
		-			
		ﾏｻｲﾀVAE			
		-			
下台	本体	ホーロー製	色	ブラック	
	底板	ホーロー製			※一部木製を使用する箇所あり
	引出し	ホーロー製			※一部木製を使用する箇所あり
	レール・丁番	ソフトクローズレール			
	部品(標準)	引出用サイドカバー、かくせるホーローボックス			
		そこまでホーローラック			
	部品(オプション)	-			
設備仕様（下台）	水栓1	KM6071ECM5TK			
	水栓2	-			
	食器洗い乾燥機	NP-45KS9WTA			125V-15A・アース付コンセント
	加熱機器(本体)	HTB-TS350MWKF	色	ブラック	250V-30A（単相200Vコンセント）
	加熱機器(トッププレート)	ガラストップ	色	ブラック	
	加熱機器(レンジ)	-			
吊戸棚	本体	-			
	耐震ラッチ	-			
	部品	-			
レンジフード	品名	CVRAS-E902TFADN(K)	色	ブラック	125V-15A（2芯コンセント）
	ファン仕様	シロッコファン（排気タイプ）			
	部品	-			
		-			
		-			
		CVRAｶﾅｸﾞｾｯﾄA、RHﾘﾓｺﾝ-2			
設備仕様（上台）	照明ユニット	-			
	アイラック	-			
	電動昇降吊戸棚	-			
	昇降棚	-			
エンドパネル	材質	ホーロー製	色	スポルテッドビーチ	
		-			
		-			
		-			
天井幕板	品名	-			

■商品仕様書（周辺収納側）

品目	仕様				備考
周辺仕様	周辺扉カラー	ｽﾎﾟﾙﾃｯﾄﾞﾋﾞｰﾁ・引手ﾌﾞﾛﾝｽﾞ			
	周辺引手タイプ	ﾚｰﾙ引手ﾀｲﾌﾟ			
	キッチンパネル	なし			
トールユニット	本体	木製	色	ブラック	
	底板	木製			
	引出し	ホーロー製			
	レール	ソフトクローズレール			
	丁番	扉ソフトクローズ			
	耐震ラッチ	有			
	部品	棚板			
カウンターユニット	本体	-			
	底板	-			
	レール	-			
	丁番	-			
家電収納	本体	-			
	部品	-			
周辺カウンター	材質	-			
吊戸棚	本体	-			
	耐震ラッチ	-			
	部品	-			
設備仕様（上台）	アイラック	-			
エンドパネル	材質	ホーロー製	色	スポルテッドビーチ	
		-			
天井幕板	品名	-			

Takara standard タカラスタンダード株式会社	現場名称： 大阪ー奈良SR SK1様邸	ホーローシステムキッチン LEMURE レミュー	仕様表 縮 尺： 1 / 30
	現場番号： C2700527	プラン番号： 1809H-2310-0623T	作成日： 2023年10月31日
	奈良営業所	担当営業 ：	担当アドバイザー：

基本工事区分について

本説明書は、キッチンの本体組立・設置と関連工事〔建設工事〕である　大工工事、電気工事、ガス配管工事、管工事〔給排水〕などと区別して説明しています。
建設工事は関連する法令・規定に従って法的有資格者による工事が必要になります。
流通業者様からの発注で下請けとして本体の「取付・設置」を行う場合は、建設工事部分とキッチン本体「取付・設置」を区別して行ってください。
設置前工事、設置後工事の一部でも含む場合は、建設工事となります。

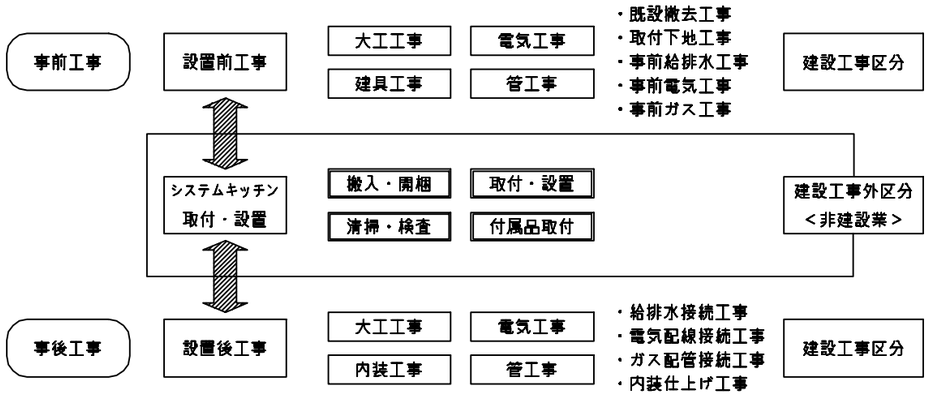

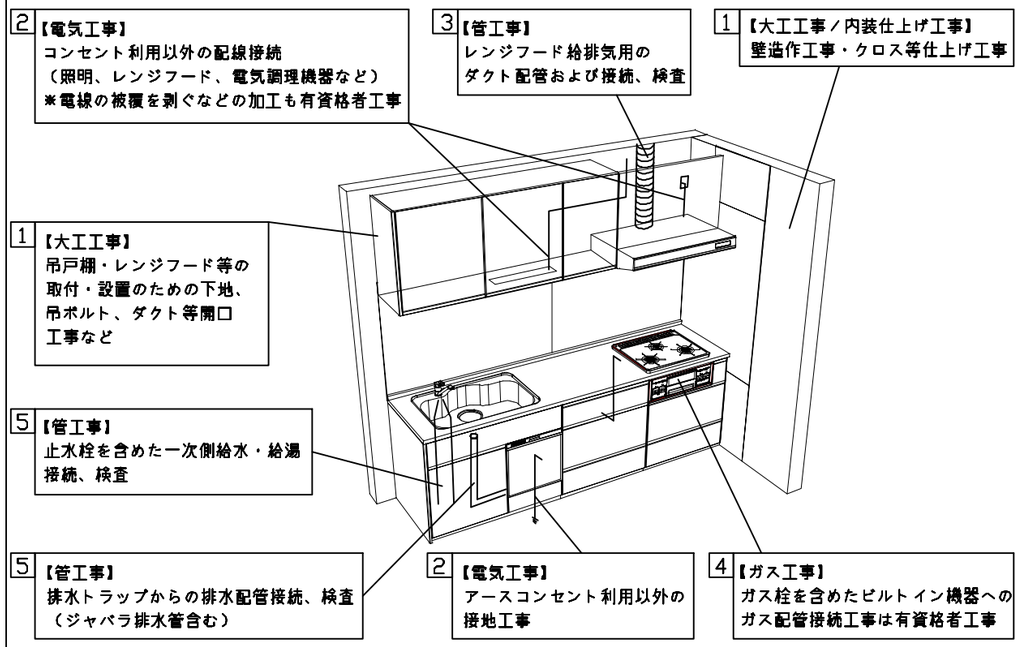

■システムキッチン　工事区分　　参考：キッチン・バス工業会『工事区分ガイドライン』

工事区分	部位（図）	業種区分	作業名称（区分）	建設工事 大工工事	建設工事 管工事	建設工事 電気工事	建設工事外 設備・ガス機器設置	建設工事外 キッチン取付	作業内容
設置前工事	1 3	大工 管	外壁の開口工事	○	○				レンジフードのダクト用の建築壁の穴あけ工事
			建築壁の下地処理工事	○					ウォールキャビネット等の取付のための壁下地処理工事
			幕板取付壁下地処理工事	○					天井・壁等の幕板等取付のための下地処理工事
			アンカー、吊ボルト工事	○					吊戸棚、レンジフード等のアンカー、吊ボルト工事
			換気機器用ダクトの関連工事		○	○			建築物の事前ダクト配管等の工事
			キッチンパネル下地処理工事	○					キッチンパネルを貼るための建築壁の下地処理工事
	2	電気	レンジフードの電気工事			○			建築の屋内配線と配線器具（コンセント）工事
			ＩＨ調理機器の電気工事			○			ＩＨ調理機器専用の200Ｖの事前電気工事
			ウォールキャビネット部分の電気工事			○			照明器具等の電気工事
			電動昇降吊戸棚の電気工事			○			電動昇降吊戸棚の専用電源・アース工事
			食器洗い乾燥機の電源・アース工事			○			食器洗い乾燥機の専用電源・アース工事
	4	ガス	ガス調理機器のガス配管工事		○				ガス調理機器用の事前ガス配管工事
	5	管	排水配管の立上げ工事		○				キッチン排水用の所定位置への排水配管立上げ工事
			給水・給湯配管の立上げ工事		○				キッチン専用の所定位置への給水給湯配管立上げ工事
			食器洗い乾燥機の給排水配管工事		○				食器洗い乾燥機用の専用給水(給湯)・排水配管事前工事
システムキッチン本体取付・設置		建設工事外区分	キッチンパネルの取付　【注記　1】					□	製品を加工して建築下地へ取付
			製品間のシリコン充填　【注記　2】					□	製品間の隙間を仕上げる処理作業
			レンジフードの取付　【注記　1】					□	本体及び化粧パネルを取付ける作業
			ウォールキャビネットの取付					□	ウォールキャビネットを取付ける作業
			電動昇降吊戸棚の取付					□	電動昇降吊戸棚を取付ける作業
			ベースキャビネット・ワークトップの取付					□	ベースキャビネット・ワークトップの組立・調整して設置する作業
			排水部品の組立　【注記　3】				□	□	排水部品とシンクの組立
			水栓類の組立・ワークトップへの取付　【注記　1】					□	水栓、浄水器同梱部材の組立（ワークトップへの取付）
			ビルトイン機器の取付　【注記　1】					□	ビルトイン機器のキッチン本体への組込作業
			試運転・完成検査　【注記　4】					□	完成後の試運転、性能確認検査
設置後工事	2 3	電気 管	ウォールキャビネット照明器具工事			○			事前配線の電源線と照明器具の接続、検査
			電気配線器具の取付			○			スイッチ、コンセント等の電気配線工事
			レンジフードとダクト接続工事		○				建築ダクトとレンジフードの接続、検査
			その他電化機器の工事			○			電化機器と電源線、アースの接続工事
	4	ガス	ガス調理機器のガス配管接続工事				□		ガス調理機器とガス栓との接続工事（資格要）
	5	管	給水・給湯配管と水栓の接続工事		○				給水・給湯の一次側と水栓の接続、検査
			給水・給湯配管とオプション機器の接続工事		○				オプション機器と一次側給排水の接続、検査
			建築側排水配管への接続工事		○				キッチン排水配管と建築側排水配管の接続、検査

※【注記　1】原則、現場支給製品は支給側で取付実施とする
※【注記　2】当社製品間のみ実施する場合が多い。但し、現場により打合せにて作業範囲を決定する場合がある
※【注記　3】給排水配管の仕様や状況により、排水部品の組立作業範囲を打合せにて決定する
※【注記　4】製品の完成検査、試運転は、工事完成後に行う場合が多い。但し、原則、商品取付完了時に検査、試運転が可能な範囲のみキッチン設置者が実施する

Takara standard タカラスタンダード株式会社	現場名称：　大阪−奈良SR　SK1様邸	ホーローシステムキッチン　LEMURE　レミュー	工事区分表　縮　尺：　1 / 30
	現場番号：　C2700527	プラン番号：　1809H−2310−0623T	作成日：　2023年10月31日
	奈良営業所	担当営業　：	担当アドバイザー：

■必ずご確認ください。
・天井高さ、吊戸棚・レンジフード取付高さをご確認ください。
・≪　≫内寸法は参考寸法です。

■設備図の見方、表示記号について
・寸法はキッチンパネル厚みとクリア寸法を含んでいません。
・KP：キッチンパネル
・▽：設置基準線

■吊ボルト取付注意事項
・吊ボルトの取付は建築工事となります。

◎吊ボルト必要部材
・必要部材は建築側用意となります。

<1台あたり必要数量>

製品高さ(mm)	600～900	500、510 550
M10～M12 ナット	28個	28個
M10～M12 ワッシャー	24個	20個
M10～M12 スプリング ワッシャー	12個	12個

※ボルト、ナット、ワッシャーのサイズは統一してください。

吊ボルト取付参考図

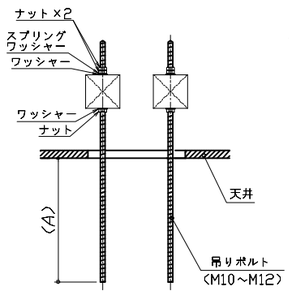

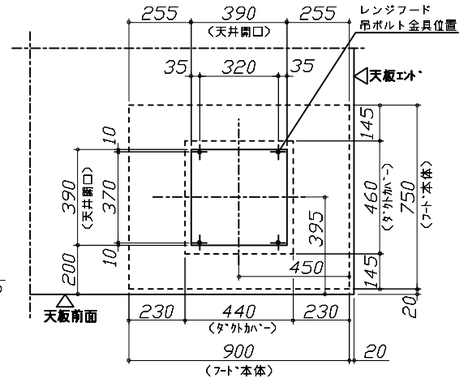

<吊ボルト突き出し長さ>

A寸法 ＝ 天井面からのフード下端寸法 −425

■必ずお読みください
1)以下の工事・部材は別途ご用意ください。
・周囲躯体、仕上げ、取付用下地工事
・ダクト工事、壁面開口、屋外化粧カバー取付等
・給排水配管、電気配線、ガス配管及び接続工事
2)本体の取付以外の関連工事は法的有資格者による工事が必要になります。
・大工工事、電気工事、ガス配管工事、管工事、建具工事等
3)キッチンパネルを設置する壁面下地はプラスターボード仕上げでお願いします。

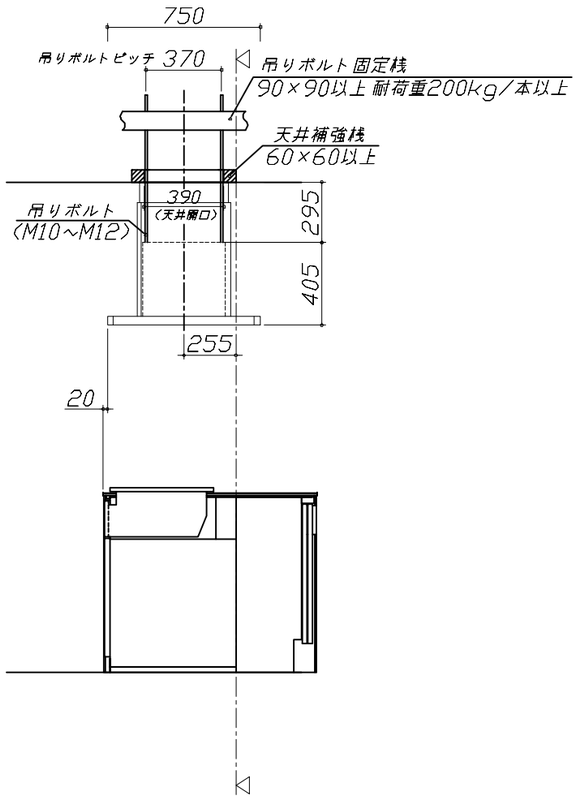

固定下地位置

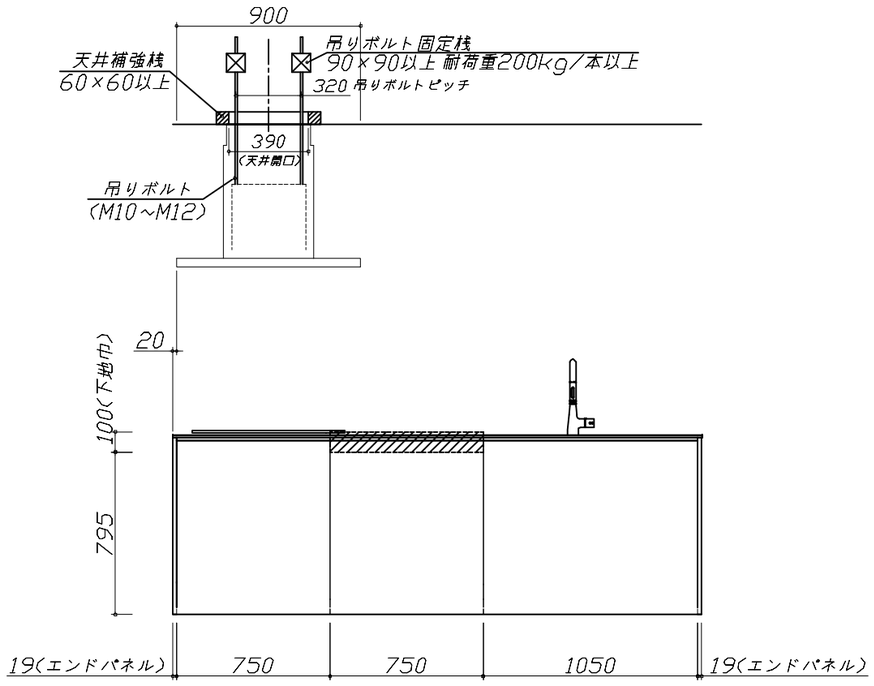

固定下地位置

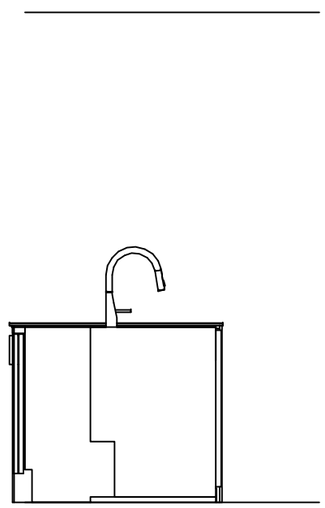

固定下地位置

Takara standard タカラスタンダード株式会社	現場名称： 大阪−奈良SR　SK1様邸	ホーローシステムキッチン　LEMURE　レミュー	下地図 1	縮　尺： 1 / 30
	現場番号： C2700527	プラン番号： 1809H-2310-0623T	作成日： 2023年10月31日	
	奈良営業所	担当営業　：	担当アドバイザー：	

縮尺：A3サイズ等倍

■必ずご確認ください。
・天井高さ、吊戸棚・レンジフード取付高さをご確認ください。
・≪　≫内寸法は参考寸法です。

■設備図の見方、表示記号について
・寸法はキッチンパネル厚みとクリア寸法を含んでいません。
・KP：キッチンパネル
・▽：設置基準線

■必ずお読みください
1)以下の工事・部材は別途ご用意ください。
・周囲躯体、仕上げ、取付用下地工事
・ダクト工事、壁面開口、屋外化粧カバー取付等
・給排水配管、電気配線、ガス配管及び接続工事
2)本体の取付以外の関連工事は法的有資格者による工事が必要になります。
・大工工事、電気工事、ガス配管工事、管工事、建具工事等
3)キッチンパネルを設置する壁面下地はプラスターボード仕上げでお願いします。

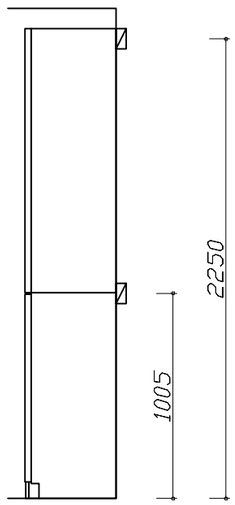

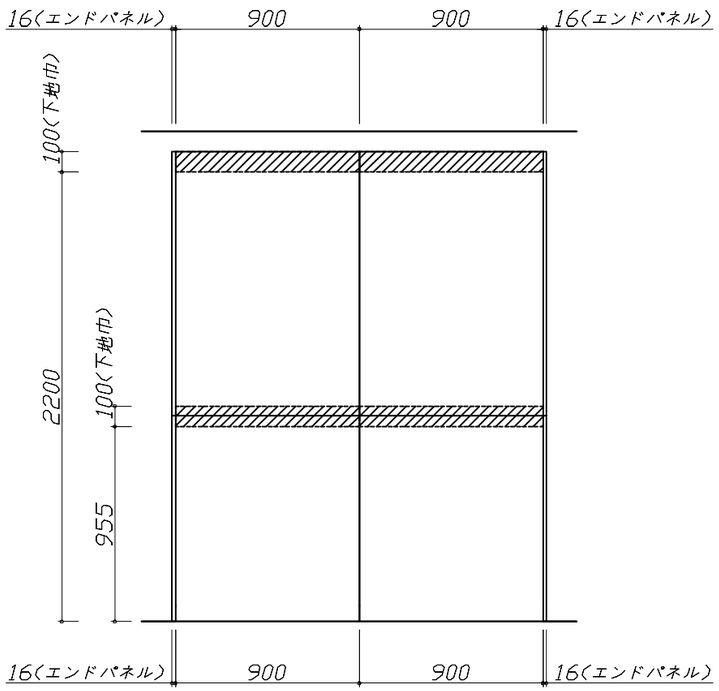

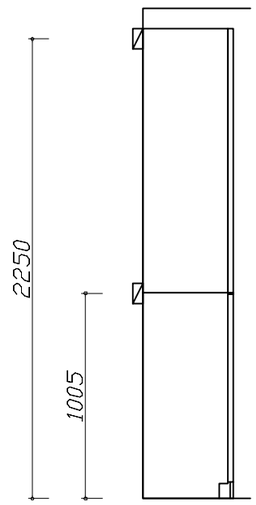

固定下地位置

固定下地位置

固定下地位置

Takara standard タカラスタンダード株式会社	現場名称： 大阪−奈良SR　SK1様邸	ホーローシステムキッチン　LEMURE　レミュー	下地図 2	縮　尺： 1 / 30
	現場番号： C2700527	プラン番号： 1809H−2310−0623T	作成日： 2023年10月31日	
	奈良営業所	担当営業　：	担当アドバイザー：	

縮尺：A3サイズ等倍

■必ずご確認ください。
・天井高さ、吊戸棚・レンジフード取付高さをご確認ください。
・≪　≫内寸法は参考寸法です。
■設備図の見方、表示記号について
・寸法はキッチンパネル厚みとクリア寸法を含んでいません。
・KP：キッチンパネル
・▽：設置基準線

■設備記号

記号	記号の意味	記号	記号の意味
	給水位置		ｺﾝｾﾝﾄ位置
	給湯位置	E	ｱｰｽ付ｺﾝｾﾝﾄ位置
	排水位置	ET	ｱｰｽﾀｰﾐﾅﾙ付ｺﾝｾﾝﾄ位置
	ｶﾞｽ配管位置		電源取出位置
	電源位置		

：点検口

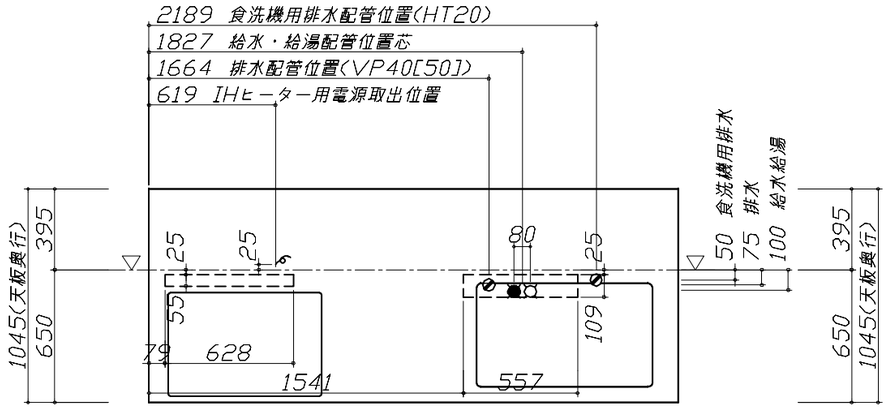

■必ずお読みください
1)以下の工事・部材は別途ご用意ください。
・周囲躯体、仕上げ、取付用下地工事
・ダクト工事、壁面開口、屋外化粧カバー取付等
・給排水配管、電気配線、ガス配管及び接続工事
2)本体の取付以外の関連工事は法的有資格者による工事が必要になります。
・大工工事、電気工事、ガス配管工事、管工事、建具工事等

■機器類電源詳細

1	食洗機用電源	15A-125V　E付埋込ｺﾝｾﾝﾄ	ET
2	ﾚﾝｼﾞﾌｰﾄﾞ用電源	15A-125V　E付埋込ｺﾝｾﾝﾄ 消費電力145W	E
3	IHﾋｰﾀｰ用電源	30A-250V　単相200Vｺﾝｾﾝﾄ 消費電力5800W	

※ダクト配管可能範囲は詳細図参照

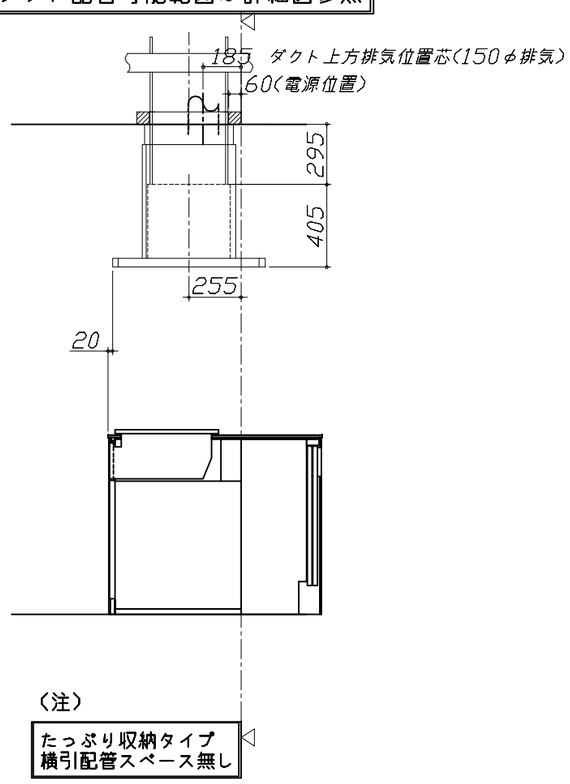

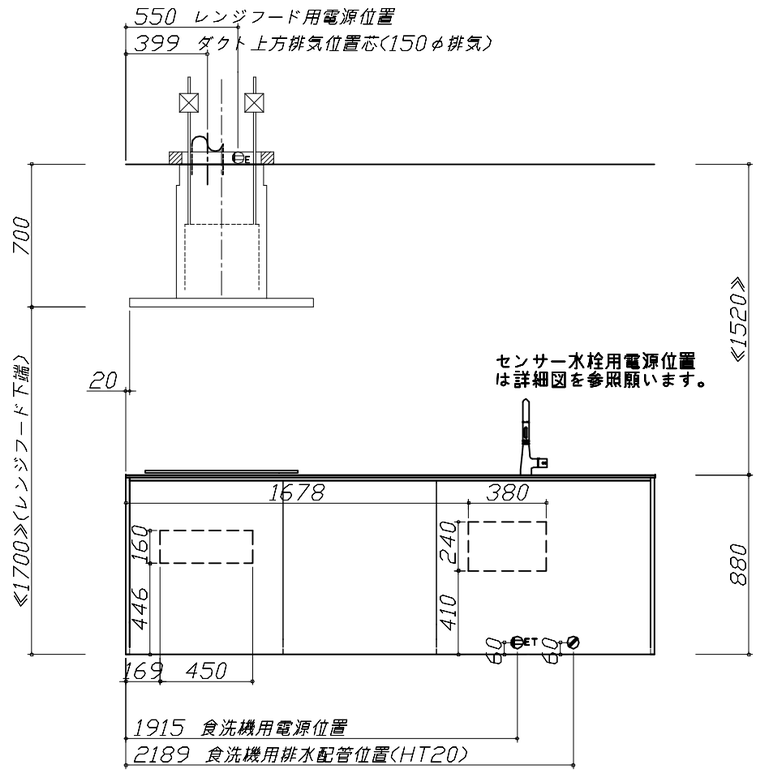

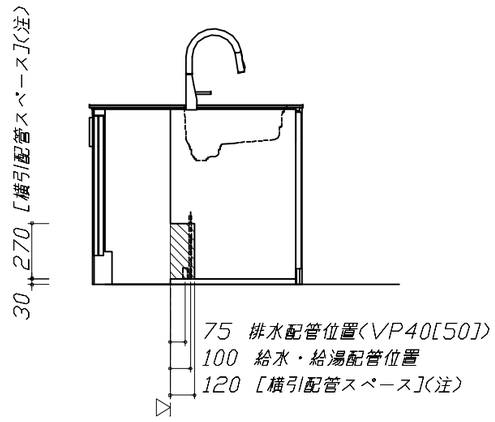

Takara standard タカラスタンダード株式会社	現場名称：　大阪−奈良SR　SK1様邸	ホーローシステムキッチン　LEMURE　レミュー	設備図　1	縮　尺：　1 / 30
	現場番号：　C2700527	プラン番号：　1809H-2310-0623T	作成日：　2023年10月31日	
	奈良営業所	担当営業　：	担当アドバイザー：	

縮尺：A3サイズ等倍

■必ずご確認ください。
・天井高さ、吊戸棚・レンジフード取付高さをご確認ください。
・≪　≫内寸法は参考寸法です。

■設備図の見方、表示記号について
・寸法はキッチンパネル厚みとクリア寸法を含んでいません。
・KP：キッチンパネル
・▽：設置基準線

■必ずお読みください
1)以下の工事・部材は別途ご用意ください。
・周囲躯体、仕上げ、取付用下地工事
・ダクト工事、壁面開口、屋外化粧カバー取付等
・給排水配管、電気配線、ガス配管及び接続工事
2)本体の取付以外の関連工事は法的有資格者による工事が必要になります。
・大工工事、電気工事、ガス配管工事、管工事、建具工事等

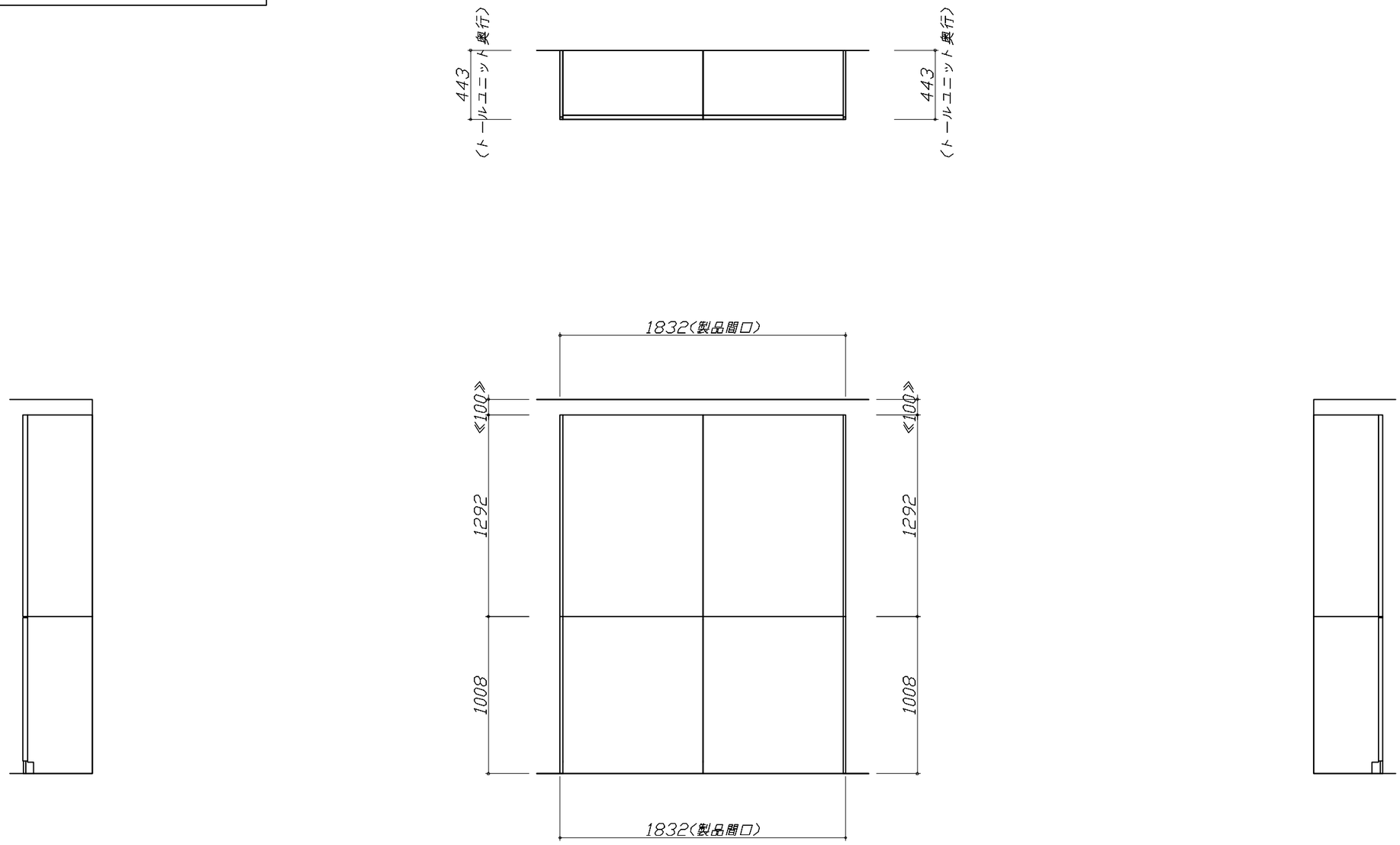

Takara standard タカラスタンダード株式会社	現場名称：　大阪−奈良SR　SK1様邸	ホーローシステムキッチン　LEMURE　レミュー	設備図　2	縮　尺：　1 / 30
	現場番号：　C2700527	プラン番号：　1809H−2310−0623T	作成日：　2023年10月31日	
	奈良営業所	担当営業　：	担当アドバイザー：	

縮尺：A3サイズ等倍

＜詳細図　1＞

家事らくシンク給水排水配管例図

管工事

給水給湯壁出し配管の場合
止水栓位置にアングル止水栓を取り付けてください。
（止水栓は別途）

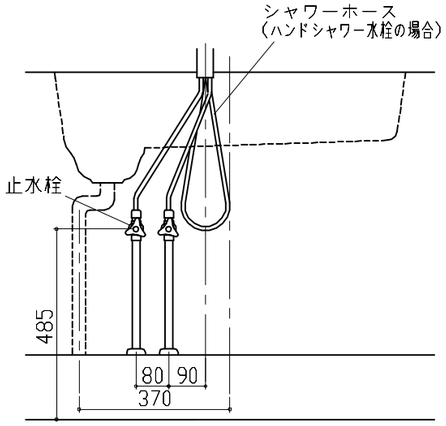

シンク下食器洗い乾燥機　配管例図

管工事

＜給湯（水）配管例＞

【床立上げの場合】

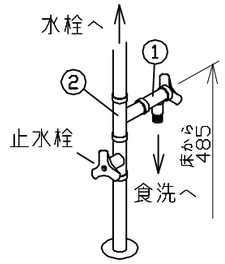

【壁出しの場合】

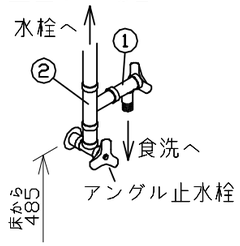

■必要部材
①止水栓
②片ナットチーズ
（給湯の場合は耐熱配管）
※水栓の給水(湯)管より分岐しますので、食器洗い乾燥機専用の給水(湯)管は不要です。
※必要部材は建築側用意となります。

＜排水配管例＞

【床立上げの場合】

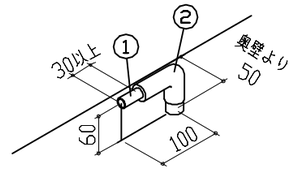

【壁出しの場合】

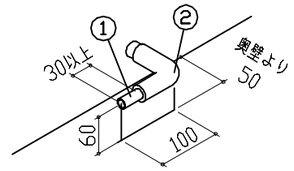

■必要部材
①HT20
②エルボ
（耐熱塩ビ使用のこと）
※必要部材は建築側用意となります。

センサー水栓　電気配線例図

電気工事

シンクキャビネット点検口の後壁もしくは底板排水口の下部背壁に
15A-125Vコンセントを設けてください。

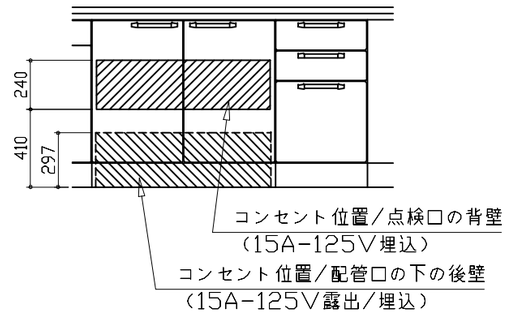

注）コンセントは、給・排水工事部を避けて設置してください。

消費電力：8W

電気配線例図

＜HTB-TS350MWKF＞

電源は200V30A以上の専用回路を設けてください。

電気工事

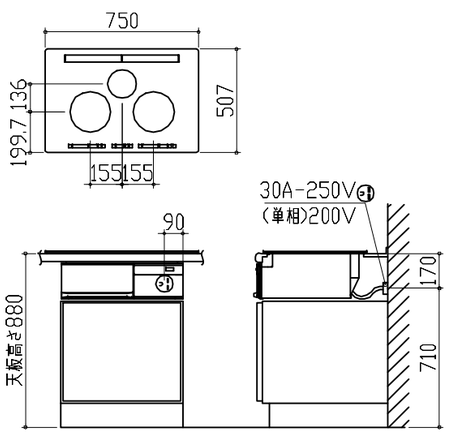

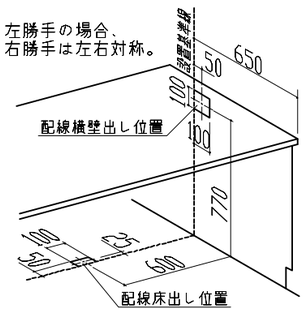

背面に壁の無いプランの場合は、
下表に従い配線を引き込んでください。

プランタイプ	横壁	床
フラット対面プラン(スリムタイプ)	○	○
フラット対面プラン（ワイドタイプ背面収納無）		
アイランド対面	×	○
フラット対面プラン（ワイドタイプ背面収納有）	○	×
フラット対面プラン（フル引戸収納タイプ）		
マルチ収納対面プランI型（ホーローパネル／オープンタイプ）		

消費電力：5800W

シンク下食器洗い乾燥機　電気配線例図

＜NP-45KS9WTA＞

電気工事

電源は100V15A以上の専用回路を
設けてください。

※本体を設置する場所の背壁（図の▨部）に給・排水管工事部分を避けて125V、15Aのアースターミナル付埋込みコンセントを設け、これに電源電線、アース線を配線してください。

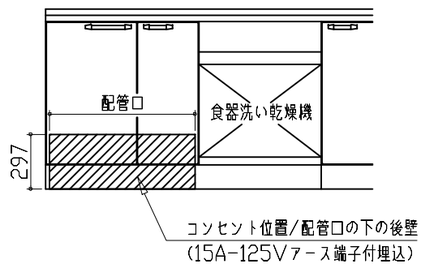

消費電力：700W

レンジフード詳細図

＜CVRAS-E902TAD＞

★対応ダクトカバー
DK80A-CVRA

実際の排気用接続部品の開口部寸法はφ148です。
下記部品は現地手配部品となります。
○吊りボルト(M10~12)
○ワッシャー類
○ナット

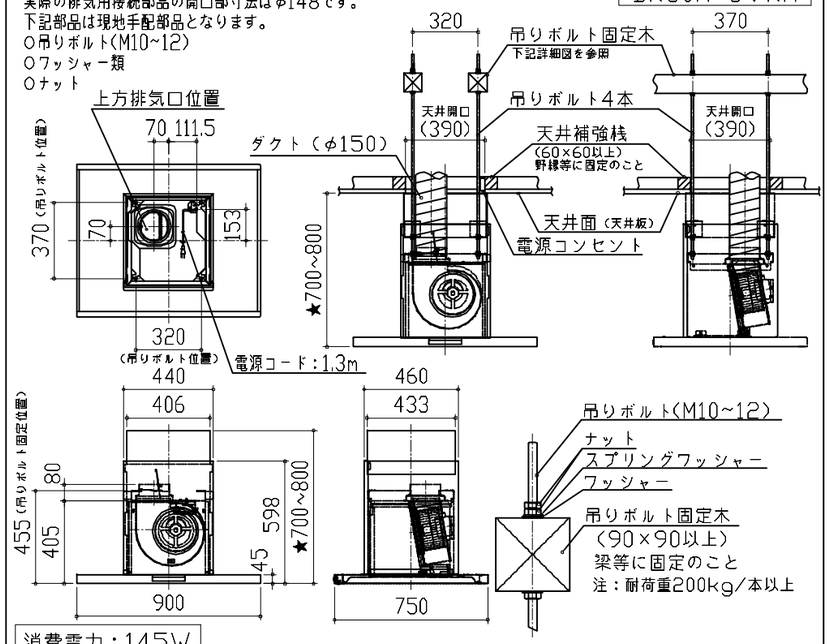

消費電力：145W

Takara standard タカラスタンダード株式会社	現場名称：　大阪－奈良SR　SK1様邸	ホーローシステムキッチン　LEMURE　レミュー	詳細図　1	縮　尺：　FREE
	現場番号：　C2700527	プラン番号：　1809H-2310-0623T	作成日：　2023年10月31日	
	奈良営業所	担当営業　：	担当アドバイザー：	

<詳細図　2>

横引配管有効寸法　詳細図

【シンクキャビネット】

：配管スペース

食洗機側

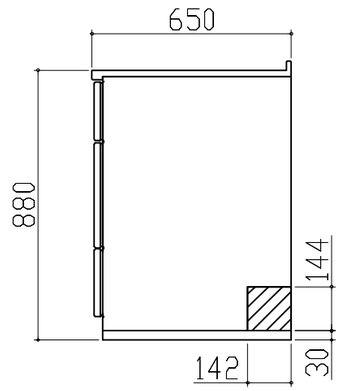

キャビネット引出寸法　詳細図

【シンクキャビネット】

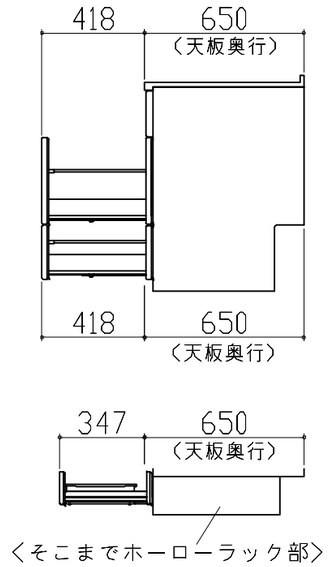

キャビネット引出寸法　詳細図

【コンロキャビネット】

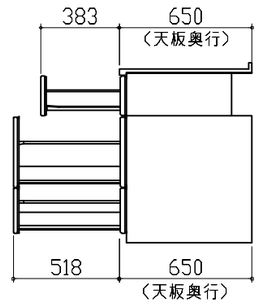

横引配管有効寸法　詳細図

【調理キャビネット】

：配管スペース

標準タイプ
（足元スライド／スライド共通）

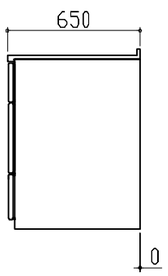

※横引配管スペースなし

キャビネット引出寸法　詳細図

【調理キャビネット】

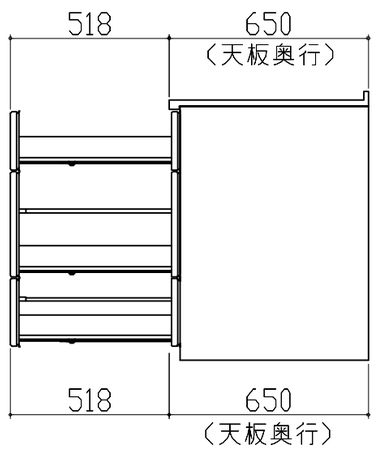

Takara standard タカラスタンダード株式会社	**現場名称：** 大阪−奈良SR　SK1様邸	ホーローシステムキッチン　LEMURE　レミュー	詳細図　2	**縮　尺：** FREE
	現場番号： C2700527	**プラン番号：** 1809H-2310-0623T	**作成日：** 2023年10月31日	
	奈良営業所	**担当営業　：**	**担当アドバイザー：**	