ホーロー洗面化粧台 御見積書

御名前　大阪-南大阪SR SU6　様

業者　様

商品名　ONDINE　オンディーヌ

作成日　2024年6月27日
ﾌﾟﾗﾝ番号　1811K-2401-0307T
現場番号　C5103358

タカラスタンダード株式会社
◆南大阪営業所
大阪府堺市西区鳳中町10-8-2
TEL 072-275-7983 / FAX 072-275-7984

◆南大阪ショールーム
TEL 072-275-8705 / FAX 072-266-1122

商品
御見積金額　¥220,800　(税込 ¥242,880)

(　)内の価格は税込価格＜税率10%＞を表示しています。

《参考》別途 商品組付費　¥64,000　(税込 ¥70,400)

※　商品御見積金額には商品組付費は含まれておりません。
※　商品組付費には配送・搬入・商品組付等の費用を含んでいます。
※　商品組付費は現場の状況により変動する事があります。
又、給水・給湯・ガス・ダクト・電気等の接続工事は含まれておりません。

担当営業	担当ｱﾄﾞﾊﾞｲｻﾞｰ	ﾌﾟﾗﾝ作成者
	SU-6-USF	

◆ 御見積仕様

《洗面化粧台》

洗面本体サイズ	75cm
ボウル面高さ	80cm
扉カラー	ﾗｲﾄｸﾞﾚｰ
ボウル	ﾊｲﾊﾞｯｸﾀｲﾌﾟ
カラー	ﾎﾜｲﾄ
ミラー	3面鏡
水栓	ｼﾝｸﾞﾙﾚﾊﾞｰ式ｼｬﾜｰ水栓
カラー	ｸﾛﾑﾒｯｷﾀｲﾌﾟ
ガス種	未定
周波数	60Hz

◆ 備考

◆ 御確認事項

No.*

御名前 大阪-南大阪SR SU6 様

現場番号	C5103358	プラン番号	1811K-2401-0307T	作成日	2024/6/27

御見積明細 洗面化粧台

NO	商品名	仕様	品番	数量	単価	金額
1	洗面下台	2段スライドタイプ	S-UEKｽ075HXA(USF LA-1	1	94,000	94,000
2	水栓	ｴｺﾀｲﾌﾟｼﾝｸﾞﾙﾚﾊﾞｰ式ｼｬﾜｰ水栓、ｸﾛﾑﾒｯｷ	KXS370GE-TN	1	24,000	24,000
3	ミラー	3面鏡(LED仕様)、コートなし	SIM-075M3AHNEA-2	1	29,700	29,700
4	洗面ルームヒーター		EDR-751	1	57,900	57,900
5	ホーロー洗面パネル	ｶﾝﾀﾝ取付ﾀｲﾌﾟ・ｽﾄｰﾝﾎﾜｲﾄ	PSP-Y S A (DW)-2	1	10,000	10,000
6	施工キット		SCUｾｺｳｷｯﾄ	1	1,600	1,600
7	どこでもラック(ｽｸｴｱﾀｲﾌﾟ)	タオルハンガーS、ホワイト	MGSK ﾀｵﾙﾊﾝｶﾞｰS (W	1	1,100	1,100
8	どこでもラック(ｽｸｴｱﾀｲﾌﾟ)	歯ブラシ立て、ホワイト	MGSU ﾊﾌﾞﾗｼﾀﾃ (W	1	2,500	2,500
	洗面化粧台合計			8		¥220,800

商品総合計		8	¥220,800

※ 御見積明細の価格には消費税は含まれておりません。別途消費税が必要となります。

《参考》別途 商品組付費

洗面化粧台商品組付費 ¥64,000 (税込 ¥70,400)

※ 商品組付費は現場の状況により変動する事があります。 又、給水・給湯・ガス・ダクト・電気等の接続工事は含まれておりません。

( )内の価格は税込価格＜税率10％＞を表示しています。

■必ずご確認ください。
・天井高さと製品の総高さを十分にご確認ください。
・≪　≫内寸法は参考寸法です。
・吊戸別体型ルームヒーターを設置する場合、吸気スペース及び可燃物との離隔距離確保のためミラー天面より200mm以上の空間があることを確認してください。
■表示記号について
・SP：洗面パネル

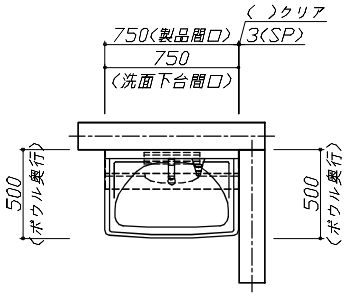

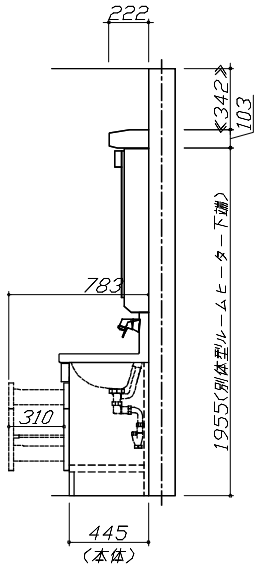

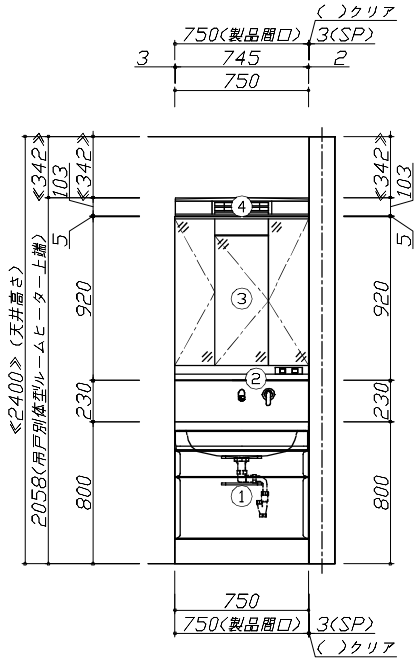

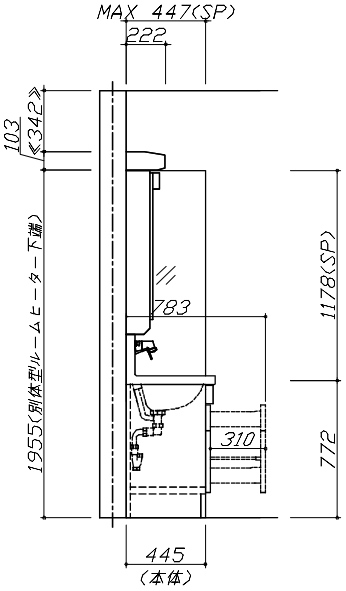

Takara standard タカラスタンダード株式会社	現場名称：　大阪－南大阪SR　SU6様邸	ホーロー洗面化粧台　　ONDINE　オンディーヌ	姿図　1	縮　尺：　1　/　30
	現場番号：　C5103358	プラン番号：　1811K-2401-0307T	作成日：　2024年6月27日	
	南大阪営業所	担当営業　　：	担当アドバイザー：　SU-6-USF	

縮尺：A3サイズ等倍

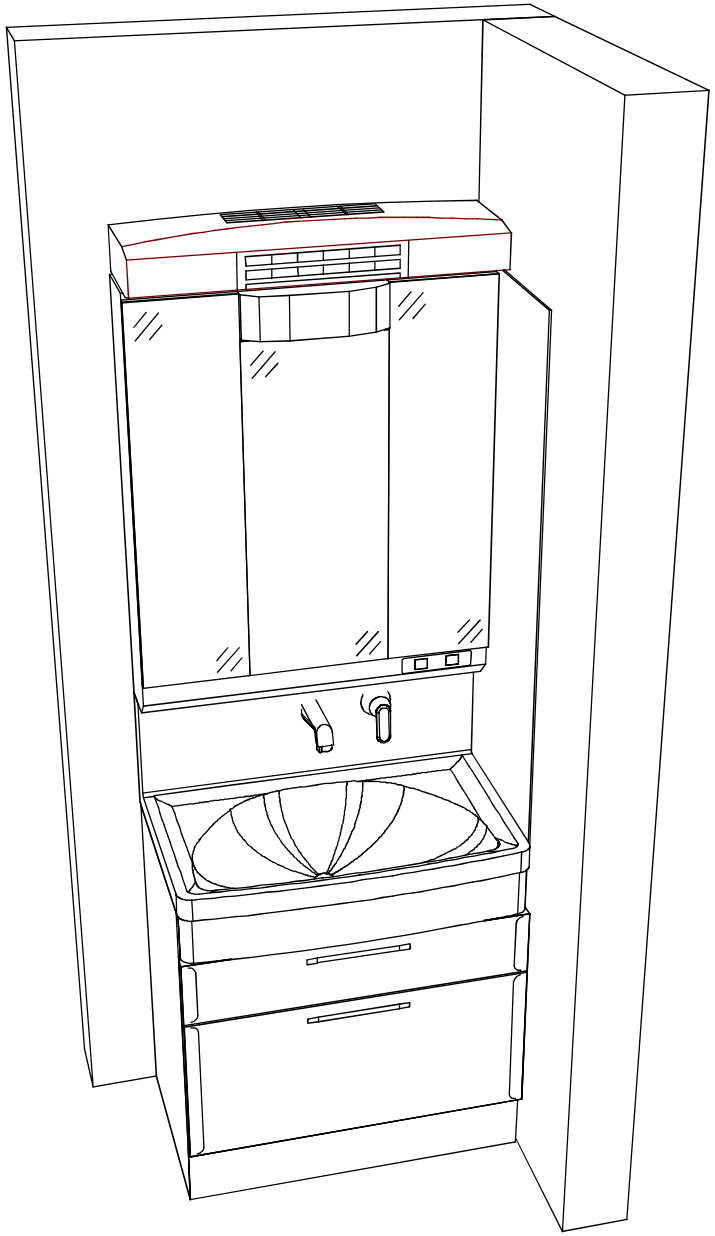

Takara standard タカラスタンダード株式会社	**現場名称：** 大阪－南大阪SR　SU6様邸	ホーロー洗面化粧台　　ONDINE　オンディーヌ	姿図　2	**縮　尺：** 1 / 30
	現場番号： C5103358	**プラン番号：** 1811K-2401-0307T	**作成日：** 2024年6月27日	
	南大阪営業所	**担当営業　：**	**担当アドバイザー：** SU-6-USF	

縮尺：A3サイズ等倍

■商品仕様概要

商品仕様	商品シリーズ	ホーロー洗面化粧台 ONDINE オンディーヌ
	タイプ	2段スライドタイプ
		-
	扉カラー	ﾗｲﾄｸﾞﾚｰ
	引手種類	-
	天板形状・間口	ホーローボウル型
		75cm
	奥行	奥行50cm
	天板高さ	80cm
	洗面パネルカラー(左)	-
	見切り・エッジ材(左)	-
	洗面パネルカラー(右)	ｽﾄｰﾝﾎﾜｲﾄ
	見切り・エッジ材(右)	樹脂製

■商品仕様書（本体側）

品目	仕様				備考
天板	材質	ホーロー	色	ﾎﾜｲﾄ	
下台	本体	ホーロー製	色	ホワイト	
	底板	ホーロー製			
	扉・引出し	ホーロー製			
	レール・丁番	-			
	部品(オプション)	-			
	排水タイプ	ジャバラ			
設備仕様（下台）	水栓1	ｼﾝｸﾞﾙﾚﾊﾞｰ式ｼｬﾜｰ水栓	色	ｸﾛﾑﾒｯｷﾀｲﾌﾟ	
		KXS370GE-TN			
	水栓2	-			
		-			
ミラーキャビネット1	本体	3面鏡(LED仕様),コートなし			100V
	品名	SIM-075M3AHNEA-2			
	キャビネット材質	樹脂製	色	ホワイト	
ミラーキャビネット2	本体	-			
	品名	-			
	キャビネット材質	-			
ミラーキャビネット3	本体	-			
	品名	-			
	キャビネット材質	-			
ミラーパネル	材質	-			
窓下棚	材質	-			
エンドパネル	材質	-			
小型電気温水器	本体	-			

■商品仕様書（周辺収納側）

品目	仕様		備考
トールユニット	本体	-	
	底板	-	
	扉・引出し	-	
	レール	-	
	丁番	-	
	耐震ラッチ	-	
	部品	-	
ウォールキャビネット	本体	-	
	底板	-	
	耐震ラッチ	-	
	部品	-	
ルームヒーター	本体(吊戸一体)	-	
	本体(ミラー上設置)	洗面ルームヒーター(ミラー上設置型)	100V 最大出力1160W
ランドリーウォールキャビネット	本体	-	
	底板	-	
	部品	-	
エンドパネル	材質	-	

基本工事区分について

本説明書は、洗面化粧台の本体組立・設置と関連工事〔建設工事〕である　大工工事、電気工事、管工事〔給排水〕などと区別して説明しています。
建設工事は関連する法令・規定に従って法的有資格者による工事が必要になります。
流通業者様からの発注で下請けとして本体の「取付・設置」を行う場合は、建設工事部分と洗面化粧台本体「取付・設置」を区別して行ってください。
設置前工事、設置後工事の一部でも含む場合は、建設工事となります。

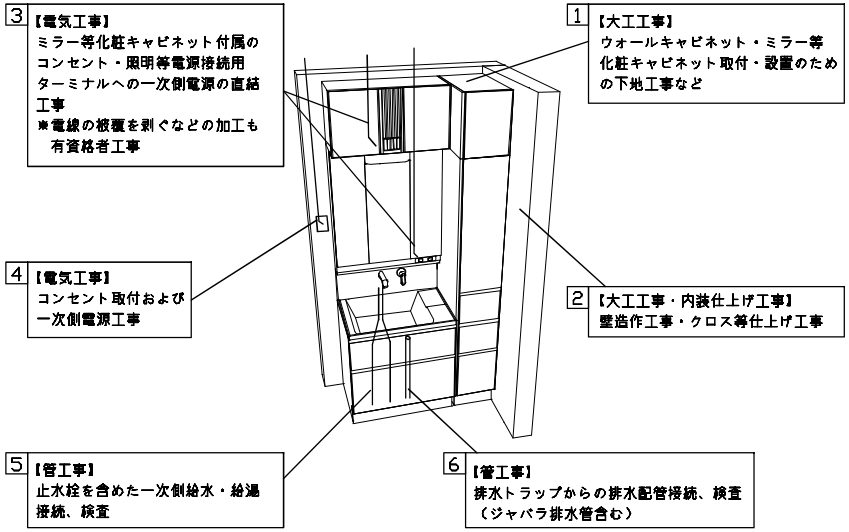

■洗面化粧台　工事区分　　参考：キッチン・バス工業会『工事区分ガイドライン』

工事区分	部位（図）	業種区分	作業名称（区分）	建設工事 大工工事	建設工事 管工事	建設工事 電気工事	建設工事外 洗面化粧台取付	作業内容
設置前工事	1	大工	建築壁の下地工事	○				化粧キャビネット・ウォールキャビネット取付のための壁下地処理工事
	2		建築壁の造作・壁仕上げ工事	○				壁造作(ボード貼り工事)及び壁仕上げ(クロス・廻り縁・幅木)工事
	3	電気	電気配線事前工事			○		電源・コンセント等の事前配線工事
	4	管	給水・給湯配管の立上げ工事		○			給水・給湯配管立上げ工事
	5		排水配管の立上げ工事		○			排水配管立上げ工事
洗面化粧台本体取付・設置		建設工事外区分	洗面化粧台の取付				□	洗面化粧台(フロアユニット、カウンター、洗面器等)を取付ける作業
			化粧キャビネット(ミラー等)の取付【注記　1】				□	化粧キャビネット(ミラー等)を取付ける作業
			ウォールキャビネットの取付				□	ウォールキャビネットを取付ける作業
			トールユニット等の取付				□	トールユニット等を取付ける作業
			排水部品の組立　【注記　2】				□	排水部品の組立
			水栓類の組立・取付　【注記　1】				□	水栓類の組立、カウンターへ取付ける作業
			製品間のシリコン充填　【注記　3】				□	製品間の隙間を仕上げる処理作業
			試運転・完成検査　【注記　4】				□	完成後の試運転、性能確認検査
設置後工事	3	電気	化粧キャビネット(ミラー等)の電気工事			○		化粧キャビネット(ミラー等)の電源用ターミナルに直結する工事
	4							
	5	管	給水・給湯配管と水栓の接続工事		○			給水・給湯の一次側と水栓の接続、検査
	6		建築側排水配管への接続工事		○			排水部品と建築側排水配管の接続、検査

※【注記　1】原則、現場支給製品は支給側で取付実施とする
※【注記　2】給排水配管の仕様や状況により、排水部品の組立作業範囲を打合せにて決定する
※【注記　3】当社製品間のみ実施する場合が多い。但し、現場により打合せにて作業範囲を決定する場合がある
※【注記　4】製品の完成検査、試運転は、工事完成後に行う場合が多い。但し、原則、商品取付完了時に検査、試運転が可能な範囲のみ洗面化粧台設置者が実施する

■必ずご確認ください。
・天井高さと製品の総高さを十分にご確認ください。
・≪　≫内寸法は参考寸法です。
■下地図の見方、表示記号について
・寸法は洗面パネル厚みとクリア寸法を含んでいません。
・SP：洗面パネル
■【●注】：図に示すルームヒーター上側の下地桟はビス固定位置の都合上製品上面より突き出た表記となっています。

■ミラー・吊戸棚・カウンター・キャビネット取付注意事項
●これらの製品の取付は、必ず商品同梱の専用ネジや指定のブラケットを使用してください。
●固定下地は固定位置を中心に幅100mm以上、厚み12mm以上の十分な強度を持つ合板でお願いします。

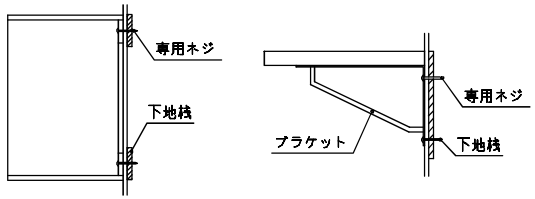

■必ずお読みください
1)以下の工事・部材は別途ご用意ください。
・周囲躯体、仕上げ、取付用下地工事
・壁面開口
・給排水配管、電気配線、接続工事
2)本体の取付以外の関連工事は法的有資格者による工事が必要になります。
・大工工事、電気工事、管工事、建具工事等
3)洗面パネルを設置する壁面下地はプラスターボード仕上げでお願いします。

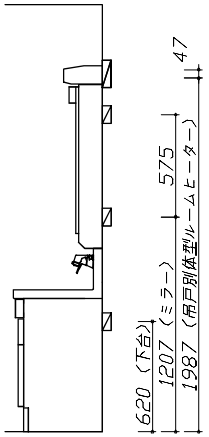

固定下地位置

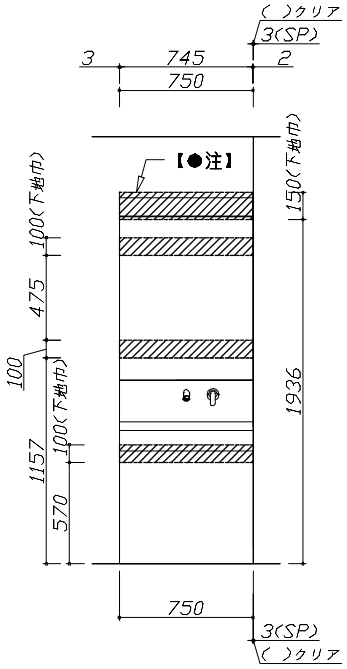

固定下地位置

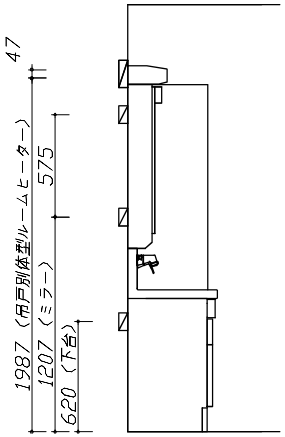

固定下地位置

Takara standard タカラスタンダード株式会社	現場名称： 大阪－南大阪SR　SU6様邸	ホーロー洗面化粧台　ONDINE　オンディーヌ	下地図 1	縮　尺： 1 / 30
	現場番号： C5103358	プラン番号： 1811K-2401-0307T	作成日： 2024年6月27日	
	南大阪営業所	担当営業　：	担当アドバイザー： SU-6-USF	

縮尺：A3サイズ等倍

■必ずご確認ください。
・天井高さと製品の総高さを十分にご確認ください。
・≪　≫内寸法は参考寸法です。
■設備図の見方、表示記号について
・寸法は洗面パネル厚みとクリア寸法を含んでいません。
・SP：洗面パネル
■その他
・壁排水に使用するPトラップは別売り部品になります。

■設備記号

記号	記号の意味	記号	記号の意味
	給水位置		コンセント位置
	給湯位置	ET	アースターミナル付コンセント位置
	排水位置		電源取出位置

：点検口

■必ずお読みください
1)以下の工事・部材は別途ご用意ください。
・周囲躯体、仕上げ、取付用下地工事
・壁面開口
・給排水配管、電気配線、接続工事
2)本体の取付以外の関連工事は法的有資格者による工事が必要になります。
・大工工事、電気工事、管工事、建具工事等
3)ミラー用電源コンセントはミラーキャビネットの裏側に設置しないようお願いします。
（トラッキング現象の原因になります。）
4)直結配線工事をされる屋内配線コードはVVFケーブルφ1.6または2.0単線が適合します。
※吊戸別体型ルームヒーターはφ2.0単線のみが適合します。

■機器類電源詳細

1	ミラー用電源(16)	15A-100V　コード必要長さ300mm 長さ1600mm電源コードが付属	
2	吊戸別体型ルームヒーター用電源	20A-100V　コード必要長さ400mm	

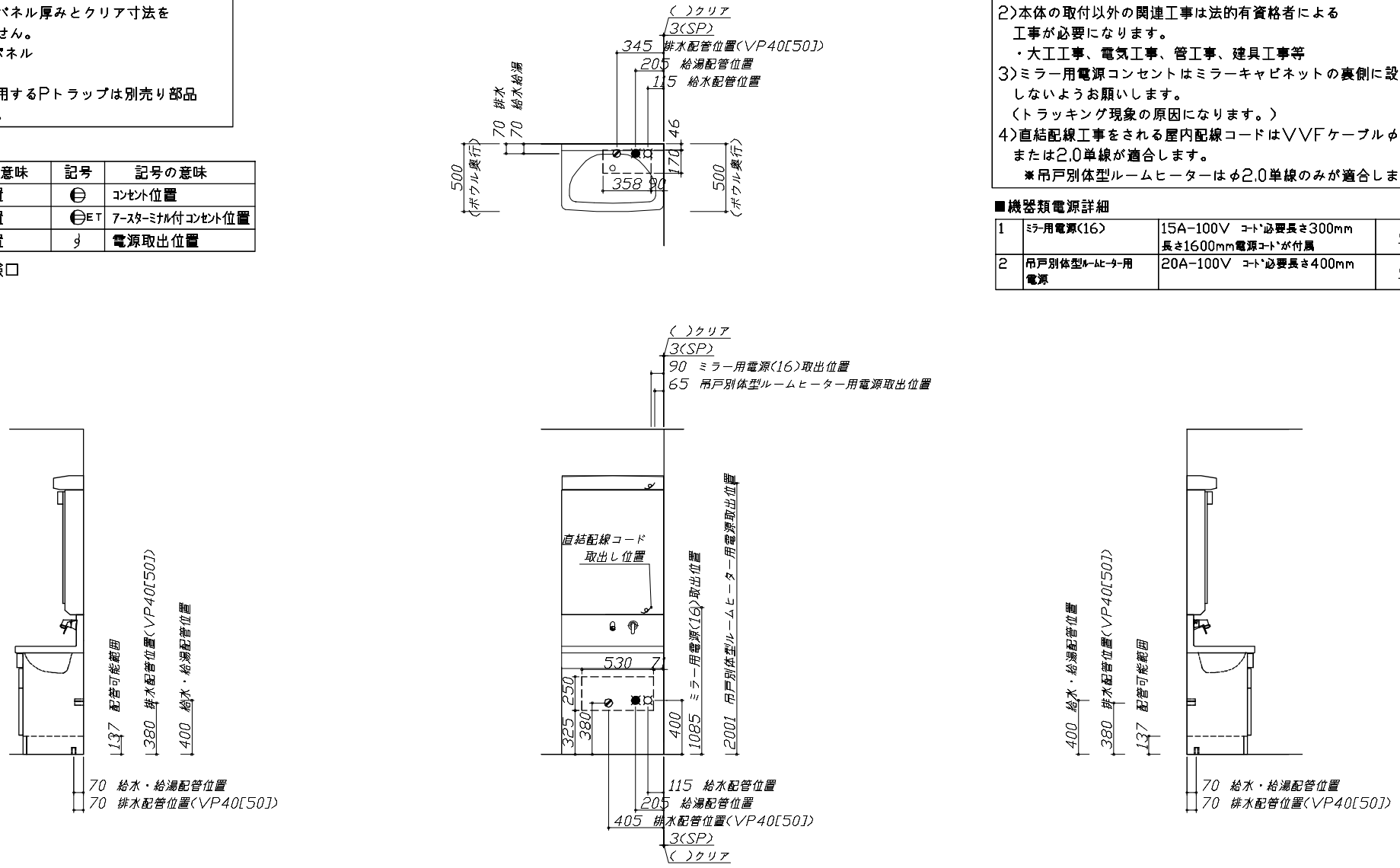

Takara standard タカラスタンダード株式会社	現場名称：大阪－南大阪SR　SU6様邸	ホーロー洗面化粧台　ONDINE　オンディーヌ	設備図 1	縮　尺：1 / 30
	現場番号：C5103358	プラン番号：1811K-2401-0307T	作成日：2024年6月27日	
	南大阪営業所	担当営業　：	担当アドバイザー：SU-6-USF	

縮尺：A3サイズ等倍

＜詳細図　1＞

水栓参考図

<KXS370GE-T*>
<KXS370WE-T*>

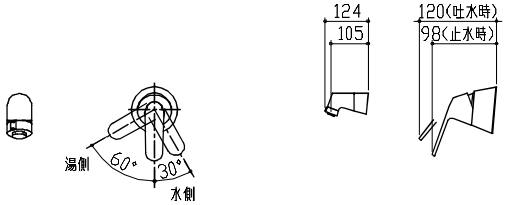

ホース長さ　L=1100

吊戸別体型ルームヒーター　参考図

［設置条件］

・必ずミラーの上にルームヒーターを設置してください。
・電球や蛍光灯などが剥き出しとなったミラーの上には設置しないでください。
・建築物の可燃物からの離隔距離は吸込口及び吹出口を除き、0mm以上です。ただし、保守点検できるスペースを確保してください。
・質量(約4.0kg)に耐えられる十分な強度を持った木質の下地に設置してください。ネジ固定位置を中心に厚み12mm、幅100mm以上の合板が必要です。

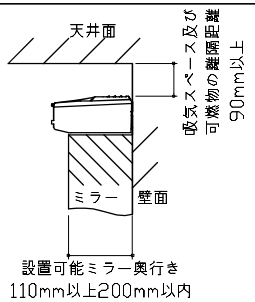

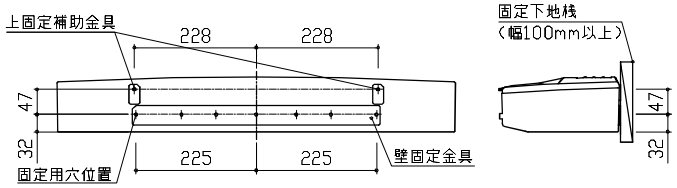

〈固定金具固定位置図〉

エンド取り合い詳細図

【右側】

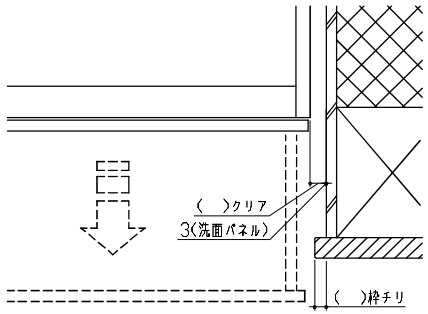

■留意事項
引出しを開けたときにドア枠・窓枠・巾木と干渉しないようクリアを確保してください。

ミラーキャビネット　詳細図

<SIM-075M3AH*>

電気工事

ミラー固定位置：5箇所

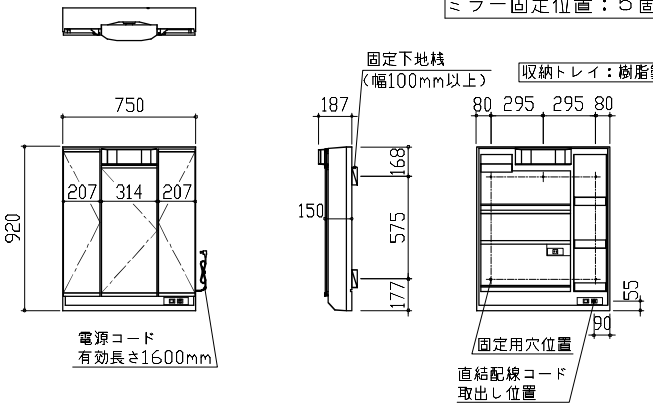

〈ミラー固定位置・電源取出し位置図〉

消費電力：1305W

吊戸別体型ルームヒーター　参考図

電気工事

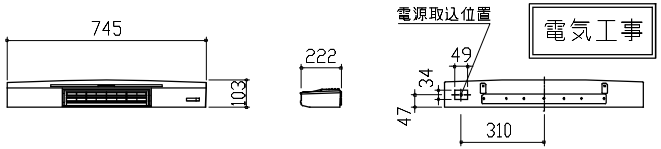

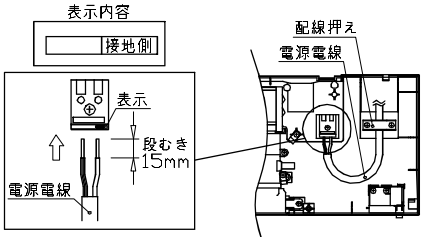

電気工事業者様　工事範囲

1.電源端子台付近に貼付けてある表示にあわせて電源電線を電源端子台に差し込んでください。
※接地側の方に接地電線(白色)を接続してください。

2.電源電線の長さを調節し、配線押えで電源電線を固定してください。

電源コード必要長さ
：400mm

消費電力：1160W

■留意事項
・配線加工は必ず、「有資格者」が行ってください。
・屋内配線コードの被覆は、適正量むかないと接触不良やショートの恐れがあります。
・屋内配線コードの被覆は、極性に注意して導体が露出しないようにコンセントの奥までしっかり差し込んでください。
・屋内配線コードを差し込んだ後、一度引っ張り接続の確認をしてください。
・この電源端子台はφ2.0の単線専用です。より線は絶対に使用しないでください。

Takara standard タカラスタンダード株式会社	現場名称：　大阪ー南大阪SR　SU6様邸	ホーロー洗面化粧台　ONDINE　オンディーヌ	詳細図　1　縮　尺：　FREE
	現場番号：　C5103358	プラン番号：　1811K-2401-0307T	作成日：　2024年6月27日
	南大阪営業所	担当営業　：	担当アドバイザー：　SU-6-USF